วิทยาลัยการอาชีพนาทวี

Nathawee Industrial and Community Education College

คู่มือนักเรียน นักศึกษา ระดับ ปวช. และ ปวส.

สำนักงานคณะกรรมการการอาชีวศึกษา
กระทรวงศึกษาธิการ

คู่มือนักเรียน นักศึกษา

วิทยาลัยการอาชีพนาทวี

ระดับ ปวช. และ ปวส.

ทักษะเยี่ยม มีคุณธรรม

ล้ำเลิศวิชา พัฒนาสังคม

สำนักงานคณะกรรมการการอาชีวศึกษา

กระทรวงศึกษาธิการ

พระราชดำรัส
เกี่ยวกับโรงเรียนคุณธรรม

*****

เด็ก ๆ นอกจากจะต้องเรียนรู้ความรู้แล้ว ยังต้องหัดทำการงานและทำความดีด้วย เพราะการทำงานจะช่วยให้มีความสามารถ มีความขยัน อดทนพึ่งตนเองได้ และการทำความดีนั้นจะช่วยให้มีความสุข ความเจริญทั้งป้องกันตนไว้ไม่ให้ตกต่ำ

พระบรมราโชวาทพระราชทานเพื่อเชิญพิมพ์ในหนังสือวันเด็กประจำปี 2530 จากหนังสือคำพ่อสอน เล่ม 1 หน้า 16

1. ครูที่แท้จริง คือ มีความรักและเมตตาต่อเด็ก

2. ครูต้องสอนให้นักเรียนมีน้ำใจ เช่น คนเก่งช่วยติวเพื่อนที่เรียนล้าหลัง มิใช่สอนให้เด็กคิดแต่จะแข่งขันกับเพื่อนเพื่อให้ตนเองได้ลำดับดี ๆ เช่นสอบได้ที่หนึ่งของชั้น แต่ต้องสอนให้นักเรียนแข่งขันกับตนเอง

พระราชดำรัสพระบาทสมเด็จพระเจ้าอยู่หัว เมื่อวันที่ 11 มิถุนายน 2555 จากบันทึกของ นพ.เกษม วัฒนชัย องคมนตรี

พระราชดำรัสเกี่ยวกับชีววิถีเพื่อการพัฒนาอย่างยั่งยืน สู่เศรษฐกิจพอเพียง ของพระบาทสมเด็จพระเจ้าอยู่หัว พระราชทานแก่คณะผู้เข้าเฝ้า เมื่อวันที่ 4 ธันวาคม 2540 ความตอนหนึ่งว่า

"...ความจริงเคยพูดเสมอในที่ประชุมอย่างนี้ว่าการจะเป็นเสือนั้นมันไม่สำคัญ สำคัญอยู่ที่เราพออยู่พอกิน และมีเศรษฐกิจการเป็นอยู่แบบพอมีพอกิน แบบพอมีพอกินหมายความว่า อุ้มชูตัวเองได้ให้มีความพอเพียงกับตัวเอง อันนี้เคยบอกว่า ความพอเพียงนี้ไม่ได้หมายความว่าทุกครอบครัวจะต้องผลิตอาหารของตัว จะต้องทอผ้าใส่ให้ตัวเอง สำหรับครอบครัว อย่างนั้นมันเกินไป แต่ว่าในหมู่บ้านหรือในอำเภอจะต้องมีความพอเพียงพอสมควรบางสิ่งบางอย่างที่ผลิตได้มากกว่าความต้องการก็ขายได้แต่ขายในที่ไม่ห่างไกลเท่าไหร่ไม่ต้องเสียค่าขนส่งมากนัก อย่างนี้นักเศรษฐกิจต่าง ๆ ก็มาบอกล้าสมัยจริงอาจจะล้าสมัย เพราะว่าคนอื่นเขาก็ต้องมีการเศรษฐกิจที่ต้องมีการแลกเปลี่ยน เรียกว่าเป็นเศรษฐกิจการค้า ไม่ใช่เศรษฐกิจความพอเพียง รู้สึกไม่หรูหรา แต่เมืองไทยเป็นประเทศที่มีบุญอยู่ว่าการผลิตที่พอเพียงทำได้..."

พระราชเสาวนีย์ของสมเด็จพระนางเจ้าฯ พระบรมราชินีนาถ ณ บ้านโนนสวรรค์ ต.นาโพธิ์กลาง อ.โขงเจียม จ.อุบลราชธานี เมื่อวันที่ 16 ธันวาคม 2541 ความตอนหนึ่งว่า

"...มาที่นี่ ได้ความรู้ แต่เดิมมีความกังวลว่าประชาชนที่ช่วยกันรักษาป่า และปฏิญาณว่าจะไม่ตัดไม้ทำลายป่าจะอยู่กันอย่างไร เมื่อมาเห็นโครงการนี้แล้วรู้สึกมีความสบายใจที่ได้เห็นประชาชนมีอาหารรับประทาน โครงการนี้เป็นโครงการที่ดีมาก อยากให้นำไปทำให้กับหมู่บ้านอื่น ๆ ด้วยเพื่อให้ราษฎรได้มีอาหารรับประทานอย่างเพียงพอ..."

คำนำ

คู่มือนักเรียน นักศึกษา วิทยาลัยการอาชีพนาทวี จัดทำขึ้นเพื่อเป็นแนวทางให้นักเรียน นักศึกษา ผู้ปกครอง และครูวิทยาลัยการอาชีพนาทวี องค์กรต่าง ๆ ที่เกี่ยวข้องกับการบริหารโรงเรียน ได้ศึกษาและถือเป็นแนวทางในการปฏิบัติให้ถูกต้องตามระเบียบของวิทยาลัยฯ และเป็นเอกสารสำหรับผู้ปกครองได้ศึกษาการบริหารงานสวัสดิการต่าง ๆ ที่นักเรียน นักศึกษา ควรได้รับ เพื่อส่งเสริมให้นักเรียน นักศึกษา ประสบความสำเร็จในการศึกษาตามที่มุ่งหวังในการจัดการเรียนรู้ นักเรียน นักศึกษา ต้องมีความรู้ ความเข้าใจในเรื่องหลักสูตร แผนการเรียนและการประเมินผล เพื่อจะใช้ประกอบการพิจารณาเลือกเรียนด้วยตนเองได้ตามความรู้ ความสามารถและความถนัด สอดคล้องกับแผนการศึกษาชาติ และการประกอบอาชีพในอนาคต

ขอขอบคุณท่านผู้ปกครอง คณะครูทุกท่านที่ให้ความร่วมมือในการศึกษาระเบียบแนวปฏิบัติและความร่วมมือแนะนำอบรมสั่งสอนลูกศิษย์ของเราให้เป็นคนดี คนเก่ง อยู่ในสังคมได้อย่างมีความสุข ประสบผลสำเร็จในสิ่งที่มุ่งหวัง และเป็นกำลังสำคัญในการพัฒนาประเทศชาติสืบไป

ฝ่ายพัฒนากิจการนักเรียน นักศึกษา
วิทยาลัยการอาชีพนาทวี

สารบัญ

เรื่อง	หน้า
• ประวัติวิทยาลัยการอาชีพนาทวี	1
• ผังบริเวณวิทยาลัยการอาชีพนาทวีปัจจุบัน	4
• ผู้บริหารสถานศึกษา	5
• โครงสร้างการบริหารวิทยาลัยการอาชีพนาทวี	6
• ทำเนียบบุคลากร	7
• ระเบียบกระทรวงศึกษาธิการ ว่าด้วย การจัดการศึกษาและการประเมินผลการเรียนตามหลักสูตรประกาศนียบัตรวิชาชีพ พุทธศักราช 2562	10
• ระเบียบกระทรวงศึกษาธิการ ว่าด้วย การจัดการศึกษาและการประเมินผลการเรียนตามหลักสูตรประกาศนียบัตรวิชาชีพชั้นสูง พุทธศักราช 2564	26
• ระเบียบกระทรวงศึกษาธิการ ว่าด้วย การลงโทษนักเรียนและนักศึกษา พ.ศ. 2548	43
• ระเบียบกระทรวงศึกษาธิการ ว่าด้วย การเคารพของนักเรียนและนักศึกษา	45
• ระเบียบวิทยาลัยการอาชีพนาทวี ว่าด้วย การตัดคะแนนความประพฤติเพื่อพิจารณาการลงโทษนักเรียน นักศึกษา	47
• ระเบียบวิทยาลัยการอาชีพนาทวี ว่าด้วย เครื่องแบบของนักเรียน นักศึกษา	51
• การจัดการศึกษาหลักสูตรการศึกษาและสาขาที่เปิดสอน	57
• หลักเกณฑ์การใช้หลักสูตรประกาศนียบัตรวิชาชีพ พุทธศักราช 2562	59
• หลักเกณฑ์การใช้หลักสูตรประกาศนียบัตรวิชาชีพชั้นสูง พุทธศักราช 2563	65
• โครงสร้างหลักสูตรและแผนการเรียน ระดับประกาศนียบัตรวิชาชีพ (ปวช.)	75
• โครงสร้างหลักสูตรและแผนการเรียน ระดับประกาศนียบัตรวิชาชีพชั้นสูง (ปวส.)	75
• คณะผู้จัดทำ	76

ประวัติวิทยาลัยการอาชีพนาทวี

► ความเป็นมาของวิทยาลัยการอาชีพนาทวี

กระทรวงศึกษาธิการ ได้เห็นความสำคัญของการพัฒนาคน ซึ่งเป็นทรัพยากรมนุษย์ ให้มีความสมบูรณ์ทั้งร่างกาย จิตใจ โดยให้ความเสมอภาคและโอกาสได้รับการศึกษาอย่างทั่วถึง และเท่าเทียมทั้งในเมืองใหญ่และชนบท เพื่อขยายโอกาสทางการศึกษาวิชาชีพให้กว้างขวาง สอดคล้องกับการพัฒนาเศรษฐกิจและสังคม และเป็นอีกทางหนึ่งของนักเรียนในชนบทจะเรียน จึงได้ประกาศจัดตั้งสถานศึกษาทางด้านวิชาชีพ ประเภทวิทยาลัยการอาชีพ ในระดับอำเภอ โดยมีวัตถุประสงค์เพื่อผลิตบุคคลทางด้านวิชาชีพในการรับรองตลาดแรงงานในประเทศ และต่างประเทศ ตลอดจนเป็นแหล่งการเรียนรู้ของประชาชนในชนบท เพื่อเป็นการเสริมสร้างคุณภาพชีวิตให้ดียิ่งขึ้น

► การจัดตั้งวิทยาลัยการอาชีพนาทวี

กรมอาชีวศึกษา ซึ่งจัดการศึกษาด้านอาชีพ และได้รับการยอมรับจากผู้ปกครองที่ส่งบุตรหลานเข้ามาศึกษาต่อเป็นอย่างมาก และนโยบายของรัฐมนตรีว่าการกระทรวงศึกษาธิการ (นายก่อสวัสดิ์ พานิชย์) ที่จะขยายโอกาสทางการศึกษาจึงได้ประสานมายังศึกษาธิการจังหวัดสงขลา ให้จัดทำข้อมูลพื้นฐานประกอบการพิจารณาจัดตั้ง วิทยาลัยการอาชีพ มีการพัฒนาหาที่ดินเพื่อดำเนินการหลายแปลง ดังนี้

1. ที่ดินสาธารณประโยชน์บ้านพ่อเตี้ย หมู่ที่ 2 ต.ม่วงงาม อ.สิงหนคร เนื้อที่ 100 ไร่
2. ที่ดินวัดตางหน อ.สิงหนคร เนื้อที่ประมาณ 230 ไร่ เป็นที่ดินต้องเช่าจากวัด
3. บริเวณที่เป็นสาธารณประโยชน์ตำบล ข้างริมถนน สายนาทวี - วังบวบ - จะนะ ห่างจากที่ว่าการอำเภอนาทวี 3 กิโลเมตร เนื้อที่ประมาณ 30 ไร่
4. ที่ดินสาธารณประโยชน์ตำบล ข้างริมถนน สายนาทวี - วังบวบ - จะนะ เป็นถนน ร.พ.ช. ลาดยาง ห่างจากอำเภอนาทวีประมาณ 6 กิโลเมตร มีที่ดินเตรียมไว้มากกว่า 50 ไร่
5. ที่ดินสาธารณประโยชน์ ทุ่งหม้อแตก ห่างจากอำเภอนาทวี 6 กิโลเมตร จำนวน 400 ไร่
6. ที่ดินสาธารณประโยชน์ ทุ่งด่าน ห่างจากอำเภอนาทวี 1 กิโลเมตร ถนนสายนาทวี - ประกอบ เนื้อที่ 150 ไร่ ใกล้ชุมชนและสถานที่ราชการ

โดยได้รับความร่วมมือจากนายอำเภอนาทวี (นายเชียร สุวรรณรัตน์) และศึกษาธิการอำเภอนาทวี (นายอมร บุญช่วย) กรมอาชีวศึกษา จึงได้พิจารณาเลือกที่ดินสาธารณประโยชน์ทุ่งด่าน เป็นสถานที่จัดตั้งวิทยาลัยการอาชีพ ห่างจากอำเภอนาทวี 1 กิโลเมตร บนถนนสายนาทวี - ประกอบ มีเนื้อที่ประมาณ 150 ไร่ มีลักษณะพิเศษคือ ใกล้ชุมชนและส่วนราชการ

กระทรวงศึกษาธิการ ได้ประกาศจัดตั้ง วิทยาลัยการอาชีพนาทวี กองการศึกษาอาชีพ กรมอาชีวศึกษา เมื่อวันที่ 29 เมษายน 2537 โดยมีนายชำนาญ เอกพันธ์ เป็นผู้ประสานการจัดตั้งและบริหารสถานศึกษาเป็นต้นมา จนถึงปี 2547

► ทำเนียบผู้อำนวยการวิทยาลัยการอาชีพนาทวี

ปี พ.ศ. 2530 – ปี พ.ศ. 2547	นายชำนาญ	เอกพันธ์	ผู้อำนวยการ
ปี พ.ศ. 2547 – ปี พ.ศ. 2558	ดร.สิทธิพงศ์	นกแอนหมาน	ผู้อำนวยการ
ปี พ.ศ. 2558 – ปี พ.ศ. 2559	นางสิริมาศ	เพ็ชรไทยพงศ์	ผู้อำนวยการ
ปี พ.ศ. 2559 – ปี พ.ศ. 2562	ดร.ประจวบ	จันทภาโส	ผู้อำนวยการ
ปี พ.ศ. 2562 - ปี พ.ศ. 2565	ดร.อุษณีย์	จิตตะปาโล	ผู้อำนวยการ
ปี พ.ศ. 2565 - ปัจจุบัน	นายเยี่ยมศักดิ์	รัตนมหันต์	ผู้อำนวยการ

► เขตติดต่อ

ทิศเหนือ	ติดกับสนามกีฬาเทศบาลตำบลนาทวี
ทิศใต้	ติดศูนย์ปฐมวัยของเทศบาลนาทวี และโรงเรียนเทศบาลตำบลนาทวี
ทิศตะวันออก	ติดกับถนนนาทวี - ประกอบ และชุมชน
ทิศตะวันตก	ติดกับค่ายตำรวจตระเวนชายแดนที่ 433

► ปรัชญา

ทักษะเยี่ยม มีคุณธรรม ล้ำเลิศวิชา พัฒนาสังคม

► อัตลักษณ์

"พอประมาณ มีเหตุผล มีภูมิคุ้มกัน"

► เอกลักษณ์

"วิชาชีพล้ำเลิศ ประเสริฐคุณธรรม น้อมนำวิถีพอเพียง"

► วิสัยทัศน์

วิทยาลัยการอาชีพนาทวี เป็นผู้นำในการจัดการเรียนการสอนสายวิชาชีพให้ได้มาตรฐานการอาชีวศึกษา โดยยึดหลักปรัชญาของเศรษฐกิจพอเพียง

► พันธกิจ

1. จัดการเรียนการสอนให้ตรงกับหลักสูตรอาชีวะและเทคนิคศึกษาให้มีคุณภาพและมาตรฐาน
2. ยกระดับคุณภาพมาตรฐานกำลังคนสายอาชีพเข้าสู่สากล
3. ผลิตกำลังคนสายวิชาชีพระดับกึ่งฝีมือ ระดับฝีมือเทคนิคและเทคโนโลยีให้ตรงกับความต้องการของภาคอุตสาหกรรม ฝีมือแรงงาน สถานประกอบการและตลาดแรงงาน
4. ผู้สำเร็จการศึกษา เกิดความตระหนักในเรื่อง พอประมาณ มีเหตุผล และมีภูมิคุ้มกัน
5. พัฒนาการศึกษาและสร้างความสมานฉันท์ ให้เกิดสังคมพหุวัฒนธรรมในเขตพัฒนาพิเศษเฉพาะกิจจังหวัดชายแดนภาคใต้

► เป้าประสงค์

1. ผู้สำเร็จการศึกษา มีคุณธรรม จริยธรรม ทักษะวิชาชีพ อย่างมีคุณภาพ
2. สร้างเครือข่ายความร่วมมือในการจัดการศึกษา และขยายโอกาสให้กับทุกกลุ่มเป้าหมายอย่างมีคุณภาพ และได้มาตรฐานของสถานศึกษา
3. นำผลงานวิจัย นวัตกรรม สิ่งประดิษฐ์ และโครงงานวิชาชีพ เพื่อใช้ในสถานศึกษา พัฒนา ชุมชน และสังคม
4. ชุมชนและสังคมได้รับการถ่ายทอดองค์ความรู้ นวัตกรรม เทคโนโลยีอย่างมีประสิทธิภาพ
5. ชุมชนและสังคมได้รับบริการและพัฒนาวิชาชีพ ด้วยกลไกการอาชีวศึกษาอย่างมีประสิทธิภาพ
6. สถานศึกษามีระบบการบริหารจัดการที่มีประสิทธิภาพภายใต้ แนวปฏิบัติโดยยึดหลักธรรมาภิบาล
7. ชุมชนและสังคมในเขตพัฒนาพิเศษจังหวัดชายแดนภาคใต้ ได้รับการศึกษาและพัฒนาอาชีพ นำไปสู่สังคมสันติสุข
8. มีสภาพแวดล้อมที่ดี สืบสานศิลปวัฒนธรรม ขนบธรรมเนียมประเพณี อันดีงามของชาติ ศาสน์ กษัตริย์
9. บุคลากรได้รับการพัฒนาตรงตามสาขาวิชาชีพ
10. มีสื่อการเรียนรู้และเทคโนโลยีทางการศึกษาที่ทันสมัย และเพียงพอ

◆ ◆ ◆ ◆ ◆

ผังบริเวณวิทยาลัยการอาชีพนาทวีปัจจุบัน

มีสิ่งก่อสร้าง 19 รายการ ได้รับงบประมาณปี 2537 - 2560

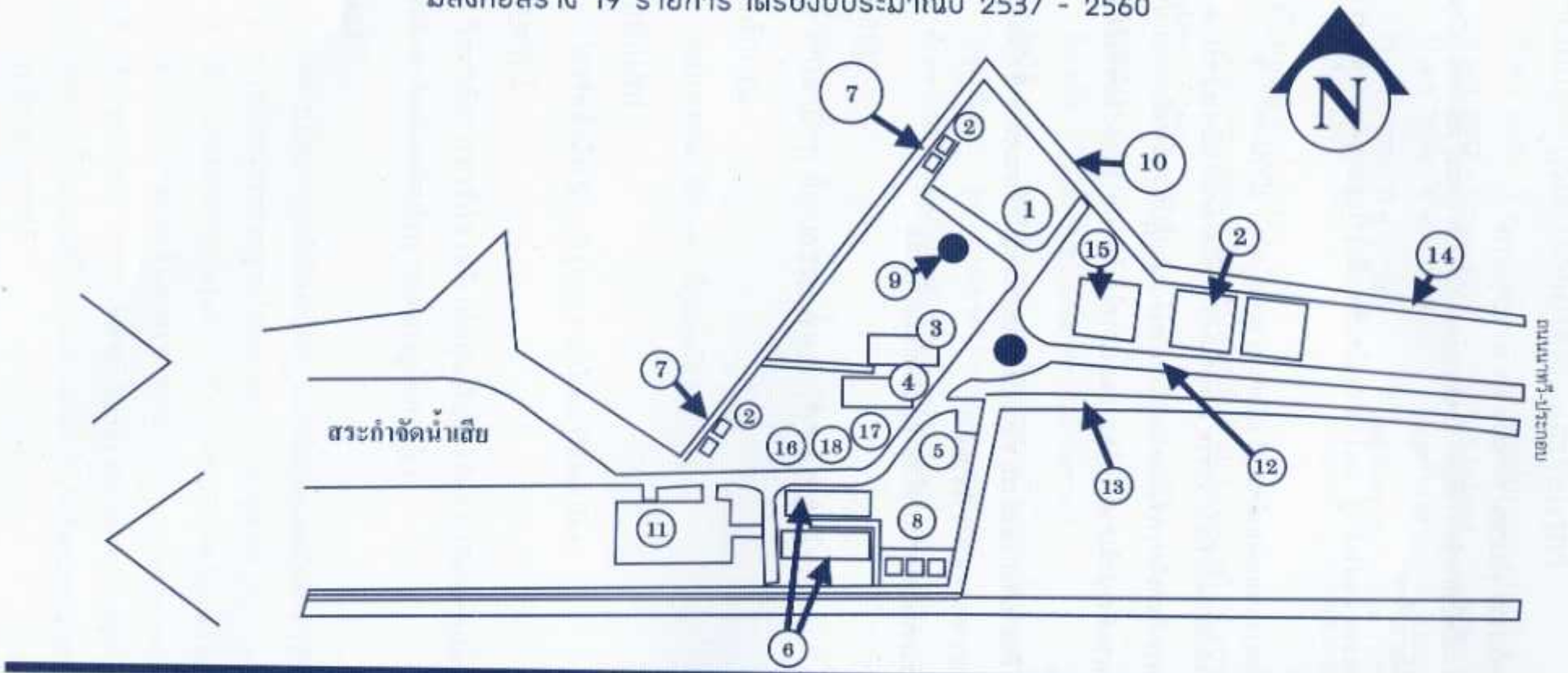

1. อาคารเรียนและปฏิบัติการ 3 ชั้น
2. อาคารสำนักงานและหอประชุม
3. อาคารโรงฝึกงาน (มีชั้นลอย)
4. อาคารโรงฝึกงาน (มีชั้นลอย)
5. บ้านพักผู้บริหารระดับ 7 - 8
6. บ้านพักครูเรือนแถว 6 หน่วย 2 หลัง
7. ห้องน้ำ - ห้องส้วม 2 หลัง
8. บ้านพักภารโรง 2 หน่วย 3 หลัง
9. เสาธง
10. รั้วคอนกรีตเหล็กดัด
11. อาคารโรงฝึกงาน 3 ชั้น 4,000 ตรม.
12. ถนนคอนกรีตเสริมเหล็ก
13. รางน้ำคสล. แบบฝาเปิด พร้อมฝาตะแกรงเหล็กยาว 450 ม.
14. รางระบายน้ำยาว 51 ม.
15. ศูนย์วิทยบริการ
16. โรงอาหาร
17. อาคารละหมาด
18. อาหารหอพักนักศึกษา
19. ศาลาพระพุทธรูป

ผู้บริหารสถานศึกษา

นายเยี่ยมศักดิ์ รัตนมหันต์
ผู้อำนวยการวิทยาลัยการอาชีพนาทวี

นางสาววราพร เอี่ยมสำอางค์
รองผู้อำนวยการฝ่ายบริหารทรัพยากร

นายนรินทร์ รัตน์แก้ว
รองผู้อำนวยการฝ่ายพัฒนากิจการนักเรียน นักศึกษา

นางสุมาลี รักโข
ทำหน้าที่ รองผู้อำนวยการฝ่ายวิชาการ

นางวรรณา อุทัยสุริ
ทำหน้าที่ รองผู้อำนวยการฝ่ายแผนงานและความร่วมมือ

โครงสร้างการบริหารวิทยาลัยการอาชีพนาทวี

- **ระเบียบกระทรวงศึกษาธิการ**
  ว่าด้วย จัดการศึกษาและการประเมินผลการเรียน
  ตามหลักสูตรประกาศนียบัตรวิชาชีพ พุทธศักราช 2562
- **ระเบียบกระทรวงศึกษาธิการ**
  ว่าด้วย จัดการศึกษาและการประเมินผลการเรียน
  ตามหลักสูตรประกาศนียบัตรวิชาชีพชั้นสูง พุทธศักราช 2564
- **ระเบียบกระทรวงศึกษาธิการ**
  ว่าด้วย การลงโทษนักเรียน และนักศึกษา พ.ศ. 2548
- **ระเบียบกระทรวงศึกษาธิการ**
  ว่าด้วย การเคารพของนักเรียน นักศึกษา
- **ระเบียบว่าด้วยการตัดคะแนน**
  ความประพฤติ เพื่อพิจารณาลงโทษ
  นักเรียน นักศึกษา พ.ศ. 2559
- **ระเบียบวิทยาลัยการอาชีพนาทวี**
  ว่าด้วย เครื่องแบบของนักเรียน นักศึกษา

ระเบียบกระทรวงศึกษาธิการ

ว่าด้วย การจัดการศึกษาและประเมินผลการเรียนตามหลักสูตรประกาศนียบัตรวิชาชีพ

พ.ศ. 2562

โดยที่พระราชบัญญัติการอาชีวศึกษา พ.ศ. 2551 มาตรา 6 และมาตรา 9 กำหนดให้การจัดการอาชีวศึกษาและการฝึกอบรมวิชาชีพต้องจัดตามหลักสูตรที่คณะกรรมการการอาชีวศึกษากำหนดโดยให้สอดคล้องกับแผนพัฒนาเศรษฐกิจและสังคมแห่งชาติ ฉบับที่ 12 พ.ศ. 2560 - 2564 แผนการศึกษาแห่งชาติ พ.ศ. 2560 - 2579 กรอบคุณวุฒิแห่งชาติ ฉบับปรับปรุง มาตรฐานการศึกษาของชาติ พ.ศ. 2561 กรอบคุณวุฒิอาชีวศึกษาแห่งชาติ พ.ศ. 2562 และเกณฑ์มาตรฐานคุณวุฒิอาชีวศึกษาในแต่ละระดับ เพื่อผลิตและพัฒนากำลังคนให้สอดคล้องกับความต้องการของตลาดแรงงานและการประกอบอาชีพอิสระ เพื่อให้มีประสิทธิภาพและเกิดประสิทธิผล จึงสมควรออกระเบียบกระทรวงศึกษาธิการว่าด้วยการจัดการศึกษาและการประเมินผลการเรียนตามหลักสูตร

อาศัยอำนาจตามความในมาตรา 8 และมาตรา 17 แห่งพระราชบัญญัติระเบียบบริหารราชการกระทรวงศึกษาธิการ พ.ศ. 2546 รัฐมนตรีว่าการกระทรวงศึกษาธิการ จึงวางระเบียบไว้ ดังต่อไปนี้

ข้อ 1 ระเบียบนี้เรียกว่า "ระเบียบกระทรวงศึกษาธิการว่าด้วยการจัดการศึกษาและการประเมินผลการเรียนตามหลักสูตรประกาศนียบัตรวิชาชีพ พ.ศ. 2562"

ข้อ 2 ระเบียบนี้ให้ใช้บังคับตั้งแต่วันถัดจากวันประกาศในราชกิจจานุเบกษาเป็นต้นไป

ข้อ 3 ให้ยกเลิกระเบียบกระทรวงศึกษาธิการว่าด้วยการจัดการศึกษาและการประเมินผลการเรียนตามหลักสูตรประกาศนียบัตรวิชาชีพ พุทธศักราช 2556 ลงวันที่ 20 มิถุนายน พ.ศ. 2559

ข้อ 4 ให้ใช้ระเบียบนี้บังคับแก่สถานศึกษาที่จัดการศึกษาตามหลักสูตรประกาศนียบัตรวิชาชีพ

ข้อ 5 ในระเบียบนี้

"หลักสูตร" หมายความว่า หลักสูตรประกาศนียบัตรวิชาชีพ ที่คณะกรรมการการอาชีวศึกษากำหนด

"ประกาศนียบัตรวิชาชีพ" หมายความว่า การศึกษาตามหลักสูตรประกาศนียบัตรวิชาชีพหลังจากจบการศึกษาระดับมัธยมศึกษาตอนต้น หรือเทียบเท่า ใช้อักษรย่อว่า "ปวช."

"สถานศึกษา" หมายความว่า วิทยาลัยหรือสถานศึกษาที่เรียกชื่ออย่างอื่นของรัฐและเอกชนที่จัดการศึกษาตามหลักสูตรประกาศนียบัตรวิชาชีพ รวมถึงสถานศึกษาในสถาบันการอาชีวศึกษา

"หัวหน้าสถานศึกษา" หมายความว่าผู้อำนวยการวิทยาลัยหรือหัวหน้าสถานศึกษาที่เรียกชื่ออย่างอื่นของรัฐและเอกชนที่จัดการศึกษาตามหลักสูตรประกาศนียบัตรวิชาชีพ

"หน่วยงานต้นสังกัด" หมายความว่า หน่วยงานที่มีสถานศึกษาที่จัดการศึกษาตามหลักสูตรประกาศนียบัตรวิชาชีพอยู่ในสังกัดหรือในความควบคุมดูแล

"ผู้เข้าเรียน" หมายความว่า ผู้มาสมัครเข้าเรียนในสถานศึกษา หรือสมัครฝึกอาชีพกับสถานประกอบการที่ยังไม่ได้ขึ้นทะเบียนเป็นนักเรียน

"นักเรียน" หมายความว่า ผู้ที่ได้ขึ้นทะเบียนเป็นนักเรียนตามหลักสูตรประกาศนียบัตรวิชาชีพ

"ภาคเรียน" หมายความว่า ช่วงเวลาที่สถานศึกษาเปิดทำการสอน โดยกำหนดให้ 1 ปีการศึกษา แบ่งออกเป็น 2 ภาคเรียน และใน 1 ภาคเรียน มีระยะเวลาจัดการศึกษารวมการวัดผล 18 สัปดาห์

"ภาคเรียนฤดูร้อน" หมายความว่า ช่วงเวลาที่สถานศึกษาเปิดทำการสอนในช่วงปิดภาคเรียนตามระเบียบกระทรวงศึกษาธิการ ว่าด้วยการเปิดภาคเรียนฤดูร้อนในสถานศึกษาของกระทรวงศึกษาธิการ

"การเรียนแบบเต็มเวลา (full-time)" หมายความว่า การจัดการเรียนการสอนในภาคเรียนปกติหรือภาคฤดูร้อนที่ใช้เวลาในช่วงของวันทำการ โดยนักเรียนจะต้องลงทะเบียนเรียนในแต่ละภาคเรียนตามเกณฑ์จำนวนหน่วยกิตมาตรฐานของการลงทะเบียนที่กำหนดสำหรับการเรียนแบบเต็มเวลา

"การเรียนแบบไม่เต็มเวลา (part-time)" หมายความว่า การจัดการเรียนการสอนนอกเหนือจากการเรียนการสอนภาคเรียนปกติที่ใช้เวลานอกเวลาของวันทำการ โดยนักเรียนจะต้องลงทะเบียนเรียนในแต่ละภาคเรียนตามเกณฑ์จำนวนหน่วยกิตมาตรฐานของการลงทะเบียนที่กำหนดสำหรับการเรียนแบบไม่เต็มเวลา

"สถานประกอบการ" หมายความว่า บริษัท ห้างหุ้นส่วน ร้าน รัฐวิสาหกิจ หน่วยงานของรัฐและเอกชนทั้งในประเทศ และต่างประเทศที่ร่วมมือกับสถานศึกษาเพื่อจัดการอาชีวศึกษา

"ผู้ปกครอง" หมายความว่า บิดา มารดา และบุคคลอื่นที่ทำหน้าที่ปกครองดูแลและให้ความอุปการะแก่นักเรียน และให้คำรับรองแก่สถานศึกษาหรือสถานประกอบการว่าจะปกครองดูแลความประพฤติของนักเรียนในระหว่างที่เรียนอยู่ในสถานศึกษา และฝึกประสบการณ์สมรรถนะวิชาชีพในสถานประกอบการ หรือฝึกอาชีพในการศึกษาระบบทวิภาคี

"การศึกษาในระบบ" หมายความว่า การจัดการศึกษาวิชาชีพที่เน้นการศึกษาในสถานศึกษาเป็นหลัก โดยมีการกำหนดจุดมุ่งหมาย วิธีการศึกษา หลักสูตร ระยะเวลา การวัดและการประเมินผลที่เป็นเงื่อนไขของการสำเร็จการศึกษาที่แน่นอน

"การศึกษานอกระบบ" หมายความว่า การจัดการศึกษาวิชาชีพที่มีความยืดหยุ่นในการกำหนดจุดมุ่งหมาย รูปแบบ วิธีการศึกษา ระยะเวลา การวัดและการประเมินผลที่เป็นเงื่อนไขของการสำเร็จการศึกษา โดยเนื้อหาและหลักสูตรจะต้องมีความเหมาะสมและสอดคล้องกับสภาพปัญหาและความต้องการของบุคคลแต่ละกลุ่ม

"การศึกษาระบบทวิภาคี" หมายความว่า การจัดการศึกษาวิชาชีพที่เกิดจากข้อตกลงระหว่างสถานศึกษากับสถานประกอบการ ในเรื่องการจัดหลักสูตร การเรียนการสอน การวัดและการประเมินผล โดยนักเรียนใช้เวลาส่วนหนึ่งในสถานศึกษา และเรียนภาคปฏิบัติในสถานประกอบการ

"ผู้ควบคุมการฝึก" หมายความว่า ผู้ที่สถานประกอบการมอบหมายให้ทำหน้าที่ประสานงานกับสถานศึกษาในการจัดการศึกษาระบบทวิภาคี และรับผิดชอบดูแลการฝึกอาชีพของนักเรียนในสถานประกอบการ

"ครูฝึก" หมายความว่า ผู้ทำหน้าที่สอน ฝึก อบรมนักเรียนในสถานประกอบการตามหลักเกณฑ์ที่คณะกรรมการการอาชีวศึกษากำหนด

"ครูนิเทศก์" หมายความว่า ครูที่สถานศึกษามอบหมายให้ทำหน้าที่นิเทศให้คำปรึกษาแนะนำแก่นักเรียนที่ฝึกอาชีพและฝึกประสบการณ์สมรรถนะวิชาชีพ

"ครูที่ปรึกษา" หมายความว่า ครูที่สถานศึกษามอบหมายให้ทำหน้าที่ให้คำแนะนำให้คำปรึกษา ติดตามผลการเรียน และตักเตือนดูแลความประพฤติของนักเรียน

"มาตรฐานวิชาชีพ" หมายความว่า ข้อกำหนดด้านสมรรถนะวิชาชีพ เพื่อใช้เป็นเกณฑ์ในการกำกับดูแล ตรวจสอบและประกันคุณภาพผู้สำเร็จการศึกษา

"การประเมินมาตรฐานวิชาชีพ" หมายความว่า การทดสอบความรู้ ความสามารถ ตลอดจนลักษณะนิสัยในการปฏิบัติงานตามมาตรฐานวิชาชีพ โดยใช้เครื่องมือที่เหมาะสมซึ่งกำหนดเกณฑ์การตัดสินไว้ชัดเจน พร้อมทั้งจัดดำเนินการประเมินภายใต้เงื่อนไขที่เป็นมาตรฐาน

"คณะกรรมการประเมินมาตรฐานวิชาชีพ" หมายความว่า คณะกรรมการผู้ทำหน้าที่รับผิดชอบในการอำนวยการ ติดตามและกำกับดูแลการประเมินมาตรฐานวิชาชีพของนักเรียนในสถานศึกษา

ข้อ 6 ให้เลขาธิการคณะกรรมการการอาชีวศึกษารักษาการให้เป็นไปตามระเบียบนี้ และให้มีอำนาจตีความและวินิจฉัยปัญหาเกี่ยวกับการปฏิบัติตามระเบียบนี้

หมวด 1
ผู้เข้าเรียนและสภาพนักเรียน

ส่วนที่ 1
พื้นความรู้และคุณสมบัติของผู้เข้าเรียน

ข้อ 7 ผู้เข้าเรียน ต้องมีพื้นความรู้ สำเร็จการศึกษาไม่ต่ำกว่าระดับมัธยมศึกษาตอนต้นหรือเทียบเท่า

ความในข้อนี้ ไม่ใช้บังคับสำหรับผู้ที่เรียนเป็นบางเวลา บางรายวิชา หรือบางส่วนของรายวิชาโดยไม่นับจำนวนหน่วยกิตมารวมเพื่อตัดสินการสำเร็จการศึกษาตามหลักสูตรและรับประกาศนียบัตรวิชาชีพ

ข้อ 8 ผู้เข้าเรียน ต้องมีคุณสมบัติ ดังต่อไปนี้

(1) มีความประพฤติเรียบร้อย

(2) มีสุขภาพร่างกายแข็งแรงไม่เป็นอุปสรรคต่อการเรียน

(3) มีภูมิลำเนาเป็นหลักแหล่ง โดยมีบัตรประจำตัวประชาชน หรือมีหลักฐานของทางราชการในลักษณะเดียวกันมาแสดง

(4) มีความเคารพ เลื่อมใส ศรัทธาต่อสถาบันชาติ ศาสนาและพระมหากษัตริย์ด้วยความบริสุทธิ์ใจ

(5) มีเจตคติที่ดีต่อการปกครองระบอบประชาธิปไตยอันมีพระมหากษัตริย์ทรงเป็นประมุข

(6) สำหรับผู้เข้าเรียนการศึกษาระบบทวิภาคี ในวันทำสัญญาการฝึกอาชีพต้องมีอายุไม่ต่ำกว่า 15 ปีบริบูรณ์ และมีความตั้งใจที่จะรับการฝึกอาชีพในสาขาวิชาที่สมัคร

ผู้เข้าเรียนตามโครงการต่าง ๆ ของสถานศึกษา ให้สถานศึกษากำหนดคุณสมบัติเพิ่มเติมได้ตามความเหมาะสมของโครงการนั้น

ส่วนที่ 2
การรับผู้เข้าเรียน

ข้อ 9 การรับผู้เข้าเรียน ให้ทำการสอบคัดเลือกหรือคัดเลือกตามที่สถานศึกษากำหนด

ในกรณีที่มีการสอบคัดเลือก ให้ปฏิบัติดังนี้

(1) ทำการสอบข้อเขียนในหมวดวิชาใด ๆ ตามความต้องการของสถานศึกษาหรือสถานประกอบการ หากสถานศึกษาหรือสถานประกอบการจะทำการสอบความถนัดทางการเรียนวิชาชีพและสอบสัมภาษณ์ด้วยก็ได้

(2) สถานศึกษาประกาศรับสมัคร ดำเนินการสอบและประกาศผลสอบ ตามวันและเวลาที่หน่วยงานต้นสังกัดกำหนด

(3) ถ้าเหตุการณ์เกี่ยวกับการสอบเป็นไปโดยปกติ ให้สถานศึกษาเก็บรักษาเอกสารเกี่ยวกับการสอบคัดเลือกไว้เป็นเวลาไม่น้อยกว่า 1 ปี นับแต่วันประกาศผลการสอบ

การรับผู้เข้าเรียนการศึกษาระบบทวิภาคี สถานประกอบการจะเป็นผู้สอบคัดเลือกหรือคัดเลือกผู้เข้าเรียนเองตามคุณสมบัติที่กำหนดและตามจำนวนที่ได้ตกลงร่วมกับสถานศึกษา หรือจะมอบให้สถานศึกษาเป็นผู้ดำเนินการหรือดำเนินการร่วมกันก็ได้

การรับผู้เข้าเรียนตามโครงการต่าง ๆ ของสถานศึกษา ให้สถานศึกษาคัดเลือกผู้เข้าเรียนตามคุณสมบัติที่กำหนดตามความเหมาะสมของโครงการนั้น

ข้อ 10 ให้มีการตรวจร่างกายโดยแพทย์ปริญญา เฉพาะผู้ที่ผ่านการสอบคัดเลือก หรือได้รับการคัดเลือก

ส่วนที่ 3
การเป็นนักเรียน

ข้อ 11 ผู้เข้าเรียนจะมีสภาพเป็นนักเรียน เมื่อได้ขึ้นทะเบียนเป็นนักเรียนของสถานศึกษา

สำหรับการศึกษาระบบทวิภาคี ผู้เข้าเรียนต้องทำสัญญาการฝึกอาชีพกับสถานประกอบการ

การขึ้นทะเบียนเป็นนักเรียนและการทำสัญญาการฝึกอาชีพต้องกระทำด้วยตนเอง พร้อมทั้งแสดงหลักฐานการสำเร็จการศึกษาตามวัน เวลา ที่สถานศึกษาและสถานประกอบการกำหนดโดยชำระเงินค่าธรรมเนียมต่าง ๆ ตามที่สถานศึกษากำหนด ทั้งนี้ ให้เสร็จสิ้นก่อนวันเปิดภาคเรียนโดยมีผู้ปกครองซึ่งสถานศึกษาเชื่อถือมาให้คำรับรองและทำหนังสือมอบตัว

ในกรณีผู้เข้าเรียนที่บรรลุนิติภาวะ สถานศึกษาอาจให้ผู้ปกครองมาทำหนังสือมอบตัวหรือดำเนินการในส่วนที่เกี่ยวข้องกับระเบียบนี้หรือไม่ก็ได้

ให้สถานศึกษาจัดการประชุมชี้แจงผู้ปกครอง และปฐมนิเทศนักเรียน เพื่อให้ทราบแนวทางการเรียนและกฎ ระเบียบ ข้อบังคับต่าง ๆ ที่เกี่ยวข้อง

ข้อ 12 ให้สถานศึกษาออกบัตรประจำตัวให้แก่นักเรียน โดยให้เป็นไปตามระเบียบกระทรวงศึกษาธิการว่าด้วยบัตรประจำตัวนักเรียนและนักศึกษา บัตรประจำตัวนี้ให้มีอายุเท่ากับระยะเวลาที่มีสภาพนักเรียนในสถานศึกษาแห่งนั้น แต่ต้องไม่เกิน 3 ปี นับแต่วันออกบัตร ถ้าบัตรประจำตัวหมดอายุในระหว่างที่ยังมีสภาพเป็นนักเรียนก็ให้สถานศึกษาต่ออายุบัตรเป็นปี ๆ ไป และให้ส่งคืนบัตรประจำตัวต่อสถานศึกษาเมื่อพ้นสภาพการเป็นนักเรียน

สถานประกอบการจะใช้บัตรประจำตัวที่สถานศึกษาออกให้ หรือจะออกให้ใหม่ตามความต้องการของสถานประกอบการก็ได้

ข้อ 13 ให้สถานศึกษาแต่งตั้งครูที่ปรึกษา เพื่อทำหน้าที่ให้คำแนะนำเกี่ยวกับการเรียนให้คำปรึกษา ติดตามผลการเรียน และตักเตือนดูแลความประพฤติของนักเรียน และให้สถานประกอบการจัดให้มีผู้ควบคุมการฝึกของนักเรียนในสถานประกอบการ

ส่วนที่ 4
การพ้นสภาพและการคืนสภาพนักเรียน

ข้อ 14 การพ้นสภาพนักเรียน เป็นไปตามกรณีใดกรณีหนึ่งต่อไปนี้

(1) สำเร็จการศึกษาตามหลักสูตร

(2) ลาออก

(3) ถึงแก่กรรม

(4) สถานศึกษาสั่งให้พ้นสภาพนักเรียนในกรณีใดกรณีหนึ่ง ต่อไปนี้

ก. ขาดเรียน ขาดการฝึกอาชีพ ขาดการฝึกประสบการณ์สมรรถนะวิชาชีพ หรือขาดการติดต่อกับสถานศึกษาหรือสถานประกอบการเกินกว่า 15 วันติดต่อกัน ซึ่งสถานศึกษาหรือสถานประกอบการพิจารณาแล้วเห็นว่าไม่มีเหตุผลอันสมควร หรือมีพฤติกรรมอย่างอื่นที่แสดงว่าไม่มีความตั้งใจที่จะศึกษาเล่าเรียนหรือรับการฝึกอาชีพ หรือรับการฝึกประสบการณ์สมรรถนะวิชาชีพ

ข. ไม่ยื่นคำร้องขอกลับเข้าเรียนภายใน 15 วัน นับแต่วันถัดจากวันครบกำหนดลาพักการเรียน หรือการฝึกอาชีพตามข้อ 20

ค. ไม่มาติดต่อเพื่อรักษาสภาพนักเรียน ตามข้อ 27

ง. ได้รับโทษจำคุก โดยคำพิพากษาถึงที่สุดให้จำคุก เว้นแต่เป็นโทษสำหรับความผิดที่ได้กระทำโดยประมาทหรือความผิดลหุโทษ

จ. ขาดพื้นความรู้ ตามข้อ 7

ฉ. ขาดคุณสมบัติของผู้เข้าเรียน ตามข้อ 8

ช. พ้นสภาพนักเรียนตามข้อ 57

ซ. พ้นสภาพนักเรียนตามข้อ 58

ข้อ 15 ผู้ที่พ้นสภาพนักเรียน ตามข้อ 14 (2) (4) ก. ข. และ ค. ถ้าประสงค์จะขอคืนสภาพการเป็นนักเรียนจะต้องยื่นคำร้องขอต่อสถานศึกษาภายใน 1 ปี นับแต่วันถัดจากวันพ้นสภาพนักเรียน เมื่อสถานศึกษาพิจารณาเห็นสมควรก็ให้รับเข้าเรียนได้

ข้อ 16 การขอคืนสภาพการเป็นนักเรียนตามข้อ 15 ให้ปฏิบัติ ดังนี้

(1) ต้องเข้าเรียนภายในสัปดาห์แรกของภาคเรียน เว้นแต่กลับเข้าเรียนในภาคเรียนเดียวกัน

(2) ให้นำรายวิชาและจำนวนหน่วยกิตที่ได้ลงทะเบียนรายวิชาไว้ มานับรวมเพื่อพิจารณาตัดสินการสำเร็จการศึกษาด้วย

ส่วนที่ 5
การพักการเรียน

ข้อ 17 สถานศึกษาและสถานประกอบการอาจพิจารณาอนุญาตให้นักเรียนลาพักการเรียนหรือการฝึกอาชีพได้ตามที่เห็นสมควร เมื่อมีเหตุจำเป็นกรณีใดกรณีหนึ่ง ต่อไปนี้

(1) ได้รับทุนการศึกษาให้ไปศึกษา หรือดูงาน หรือเป็นตัวแทนของสถานศึกษาหรือสถานประกอบการในการเข้าร่วมประชุมหรือกรณีอื่น ๆ อันควรแก่การส่งเสริม

(2) เจ็บป่วยต้องพักรักษาตัวเป็นเวลานาน โดยมีคำรับรองของแพทย์ปริญญา

(3) กรณีลาพักเพื่อรับราชการทหารกองประจำการ ให้ลาพักได้จนกว่าจะได้รับการปลด

(4) เหตุจำเป็นอย่างอื่นตามที่สถานศึกษา และสถานประกอบการจะพิจารณาเห็นสมควร

ในกรณีที่มีนักเรียนลาพักการเรียนหรือการฝึกอาชีพตั้งแต่ต้นปีเป็นระยะเวลานานเกินกว่า 1 ปี สถานศึกษาและสถานประกอบการอาจพิจารณารับนักเรียนอื่นเข้าเรียนหรือฝึกอาชีพแทนที่ได้ตามที่เห็นสมควร

นักเรียนที่ลาพักการเรียนหรือการฝึกอาชีพต้องชำระเงินค่ารักษาสภาพนักเรียนและค่าธรรมเนียมต่าง ๆ ตามที่สถานศึกษากำหนด แต่ถ้านักเรียนได้ชำระเงินค่าธรรมเนียมต่าง ๆ ครบถ้วนสำหรับภาคเรียนนั้นแล้วไม่ต้องชำระเงินค่ารักษาสภาพนักเรียนสำหรับภาคเรียนนั้นอีก

ข้อ 18 นักเรียนที่ขออนุญาตลาพักการเรียน หรือการฝึกอาชีพ ต้องยื่นคำร้องเป็นลายลักษณ์อักษรต่อสถานศึกษา โดยมีผู้ปกครองเป็นผู้รับรอง สำหรับผู้ที่บรรลุนิติภาวะจะมีผู้รับรองหรือไม่ก็ได้ เมื่อได้รับอนุญาตแล้วจึงพักการเรียนหรือการฝึกอาชีพได้มิฉะนั้นจะถือว่าขาดเรียนเว้นแต่มีเหตุผลสมควร

ข้อ 19 การอนุญาตให้นักเรียนลาพักการเรียนหรือการฝึกอาชีพ ให้สถานศึกษาทำหลักฐานเป็นลายลักษณ์อักษรแจ้งให้ผู้ปกครองทราบ เว้นแต่ผู้ที่บรรลุนิติภาวะที่ไม่มีผู้ปกครองมอบตัว ให้แจ้งนักเรียนโดยตรง

ข้อ 20 นักเรียนที่ลาพักการเรียนหรือการฝึกอาชีพ เมื่อครบกำหนดเวลาที่ลาพักการเรียนหรือการฝึกอาชีพแล้ว ให้ยื่นคำร้องขอกลับเข้าเรียนพร้อมด้วยหลักฐานการอนุญาตให้ลาพักการเรียนหรือการฝึกอาชีพต่อสถานศึกษาภายใน 15 วัน นับแต่วันถัดจากวันครบกำหนด หากพ้นกำหนดนี้ให้ถือว่าพ้นสภาพนักเรียน เว้นแต่มีเหตุผลสมควร

ส่วนที่ 6
การลาออก

ข้อ 21 นักเรียนที่ประสงค์จะลาออกจากการเป็นนักเรียน ต้องให้ผู้ปกครองเป็นผู้รับรองการลาออก เว้นแต่ผู้ที่บรรลุนิติภาวะ

ข้อ 22 นักเรียนที่ลาออกแล้วได้รับอนุญาตให้กลับเข้าเรียนในภาคเรียนเดียวกัน ให้ถือว่านักเรียนผู้นั้นมีสภาพนักเรียนมาตั้งแต่ต้นภาคเรียนนั้นทุกประการ

หมวด 2
การจัดการเรียน

ส่วนที่ 1
การเปิดเรียน

ข้อ 23 ให้สถานศึกษากำหนดวันเปิดและปิดภาคเรียนตามระเบียบกระทรวงศึกษาธิการว่าด้วยปีการศึกษา การเปิดและปิดสถานศึกษา หากสถานศึกษาใดจะกำหนดวันเปิดและปิดภาคเรียนแตกต่างไปจากระเบียบดังกล่าว ให้ขออนุญาตต่อหน่วยงานต้นสังกัด

ข้อ 24 สถานศึกษาที่เปิดภาคเรียนฤดูร้อน ให้ปฏิบัติตามระเบียบกระทรวงศึกษาธิการว่าด้วยการเปิดภาคเรียนฤดูร้อนในสถานศึกษาของกระทรวงศึกษาธิการ

ส่วนที่ 2
การลงทะเบียนรายวิชา

ข้อ 25 สถานศึกษาต้องกำหนดวันและเวลาให้นักเรียนลงทะเบียนรายวิชาต่าง ๆ ให้เสร็จก่อนวันเปิดภาคเรียน

ข้อ 26 สถานศึกษาอาจให้นักเรียนลงทะเบียนรายวิชาภายหลังกำหนดตามข้อ 25 ก็ได้โดยให้สถานศึกษากำหนดวันสิ้นสุดการลงทะเบียนตามที่เห็นสมควร แต่ต้องไม่เกิน 15 วัน นับแต่วันเปิดภาคเรียนหรือไม่เกิน 5 วัน นับแต่วันเปิดภาคเรียนฤดูร้อน

การลงทะเบียนรายวิชาตามวรรคหนึ่ง นักเรียนต้องชำระค่าปรับตามที่สถานศึกษากำหนด

ข้อ 27 นักเรียนที่มิได้ลงทะเบียนรายวิชาภายในวันและเวลาที่สถานศึกษากำหนดตามข้อ 26 ถ้าประสงค์จะรักษาสภาพนักเรียน ต้องติดต่อรักษาสภาพนักเรียนภายใน 15 วัน นับแต่วันถัดจากวันสิ้นสุดการลงทะเบียน หากพ้นกำหนดนี้ให้ถือว่าพ้นสภาพนักเรียน เว้นแต่มีเหตุผลสมควร

ข้อ 28 การลงทะเบียนรายวิชาต้องได้รับความเห็นชอบจากครูที่ปรึกษา

ข้อ 29 นักเรียนต้องลงทะเบียนรายวิชาด้วยตนเอง ตามวันและเวลาที่สถานศึกษากำหนด

ในกรณีที่นักเรียนไม่สามารถมาลงทะเบียนรายวิชาด้วยตนเองได้ จะมอบหมายให้ผู้อื่นมาลงทะเบียนแทน ให้หัวหน้าสถานศึกษาพิจารณาเป็นราย ๆ ไป

ข้อ 30 นักเรียนลงทะเบียนรายวิชาได้ไม่เกินภาคเรียนละ 22 หน่วยกิต สำหรับการเรียนแบบเต็มเวลา และได้ไม่เกินภาคเรียนละ 12 หน่วยกิต สำหรับการเรียนแบบไม่เต็มเวลา ส่วนการลงทะเบียนรายวิชาในภาคเรียนฤดูร้อน ให้ลงทะเบียนได้ไม่เกิน 12 หน่วยกิต เว้นแต่ได้รับอนุญาตจากหัวหน้าสถานศึกษา

หากสถานศึกษามีเหตุผลและความจำเป็นในการให้นักเรียนลงทะเบียนรายวิชาที่แตกต่างไปจากเกณฑ์ข้างต้น อาจทำได้แต่ต้องไม่กระทบต่อมาตรฐานและคุณภาพการศึกษา

ข้อ 31 นักเรียนที่ขอโอนผลการเรียนรายวิชาตามข้อ 59 และข้อ 60 ต้องลงทะเบียนเรียนรายวิชาในสถานศึกษาที่ขอสำเร็จการศึกษา ไม่น้อยกว่า 1 ภาคเรียน

นักเรียนที่ขอเทียบโอนความรู้และประสบการณ์ตามข้อ 66 ต้องลงทะเบียนเรียนรายวิชาในสถานศึกษาที่ขอสำเร็จการศึกษาไม่น้อยกว่า 1 ใน 3 ของจำนวนหน่วยกิตที่ระบุไว้ในหลักสูตรแต่ละประเภทวิชาและสาขาวิชาและตามแผนการเรียนที่สถานศึกษากำหนด

ส่วนที่ 3
การเปลี่ยน การเพิ่ม และการถอนรายวิชา

ข้อ 32 นักเรียนจะขอเปลี่ยนรายวิชาที่ได้ลงทะเบียนไว้แล้ว หรือขอเพิ่มรายวิชาต้องกระทำภายใน 15 วัน นับแต่วันเปิดภาคเรียน หรือภายใน 5 วัน นับแต่วันเปิดภาคเรียนฤดูร้อนส่วนการขอถอนรายวิชาต้องกระทำภายใน 30 วัน นับแต่วันเปิดภาคเรียน หรือภายใน 10 วัน นับแต่วันเปิดภาคเรียนฤดูร้อน

การถอนรายวิชาภายหลังกำหนดตามวรรคหนึ่งอาจกระทำได้ถ้าหัวหน้าสถานศึกษาพิจารณาเห็นว่ามีเหตุผลสมควร

การขอเปลี่ยน ขอเพิ่ม หรือขอถอนรายวิชา ต้องได้รับความเห็นชอบจากครูที่ปรึกษาและครูผู้สอนประจำรายวิชา

ข้อ 33 การถอนรายวิชาภายในกำหนด ตามข้อ 32 ให้ลงอักษร "ถ.น." ในระเบียนแสดงผลการเรียนช่อง "ผลการเรียน"

การถอนรายวิชาภายหลังกำหนดตามข้อ 32 และหัวหน้าสถานศึกษาพิจารณาเห็นว่ามีเหตุผลสมควรให้ลงอักษร "ถ.น." ในระเบียนแสดงผลการเรียนช่อง "ผลการเรียน" แต่ถ้าหัวหน้าสถานศึกษาพิจารณาเห็นว่าไม่มีเหตุผลอันสมควร ให้ลงอักษร "ถ.ล." ลงในระเบียนแสดงผลการเรียนช่อง "ผลการเรียน"

ส่วนที่ 4
การเรียนโดยไม่นับจำนวนหน่วยกิตมารวมเพื่อการสำเร็จการศึกษาตามหลักสูตร

ข้อ 34 สถานศึกษาอาจอนุญาตให้นักเรียนลงทะเบียนเรียนรายวิชาใดวิชาหนึ่งเพื่อเป็นการเสริมความรู้โดยไม่นับจำนวนหน่วยกิตของรายวิชานั้นมารวมเพื่อการสำเร็จการศึกษาตามหลักสูตรได้

ข้อ 35 เมื่อได้ทำการวัดและประเมินผลการเรียนแล้วผ่าน ให้บันทึก "ม.ก." ลงในระเบียนแสดงผลการเรียนช่อง "ผลการเรียน" ถ้าผลการประเมินไม่ผ่านไม่ต้องบันทึกรายวิชานั้น และให้ถือเป็นการสิ้นสุดสำหรับการเรียนรายวิชานั้นโดยไม่นับจำนวนหน่วยกิตมารวมเพื่อการสำเร็จการศึกษาตามหลักสูตร

ส่วนที่ 5
การนับเวลาเรียนเพื่อสิทธิ์ในการเข้ารับการวัดผลปลายภาคเรียน

ข้อ 36 นักเรียนต้องมีเวลาเรียนในแต่ละรายวิชาไม่ต่ำกว่าร้อยละ 80 ของเวลาเรียนสำหรับรายวิชานั้นจึงจะมีสิทธิ์เข้ารับการวัดผลปลายภาคเรียน

ในกรณีที่มีความจำเป็นอย่างแท้จริง หัวหน้าสถานศึกษาอาจพิจารณาผ่อนผันให้เป็นราย ๆ ไป

นักเรียนที่ไม่มีสิทธิ์เข้ารับการวัดผลปลายภาคเรียนตามวรรคหนึ่ง จะขอประเมินเทียบโอนความรู้และประสบการณ์ ตามข้อ 66 มิได้

ข้อ 37 การนับเวลาเรียนให้ปฏิบัติ ดังนี้

(1) เวลาเปิดเรียนเต็มภาคเรียนละ 18 สัปดาห์

(2) นักเรียนที่ย้ายสถานศึกษาระหว่างภาคเรียน ให้นำเวลาเรียนจากสถานศึกษาทั้งสองแห่งมารวมกัน

(3) นักเรียนที่ลาออกแล้ว ได้รับอนุญาตให้กลับเข้าเรียนในภาคเรียนเดียวกันให้นับเวลาเรียนที่เรียนแล้วมารวมกัน

(4) นักเรียนที่ลาพักการเรียน หรือการฝึกอาชีพในภาคเรียนใด ได้รับอนุญาตให้กลับเข้าเรียนหรือฝึกอาชีพในภาคเรียนเดียวกัน ให้นับเวลาเรียนหรือฝึกอาชีพก่อนและหลังการลาพักการเรียน หรือการฝึกอาชีพในภาคเรียนนั้นมารวมกัน

(5) รายวิชาที่มีครูผู้สอน หรือครูฝึกตั้งแต่ 2 คนขึ้นไป และแยกกันสอน ให้นำเวลาเรียนที่เรียนกับครูผู้สอนหรือครูฝึกทุกคนมารวมกัน

(6) ถ้ามีการเปลี่ยนรายวิชา หรือเพิ่มรายวิชา ให้นับเวลาเรียนตั้งแต่เริ่มเรียนรายวิชาใหม่

ส่วนที่ 6
การขออนุญาตเลื่อนการเข้ารับการวัดผลปลายภาคเรียน

ข้อ 38 นักเรียนที่ไม่สามารถเข้ารับการวัดผลปลายภาคเรียนตามวันและเวลา ที่สถานศึกษากำหนดหัวหน้าสถานศึกษาอาจอนุญาตให้เลื่อนการเข้ารับการวัดผลปลายภาคเรียนได้ในกรณีต่อไปนี้

(1) ประสบอุบัติเหตุ หรือเจ็บป่วยก่อนหรือระหว่างการเข้ารับการวัดผลปลายภาคเรียน

(2) ถูกควบคุมตัวโดยพนักงานเจ้าหน้าที่ตามกฎหมาย

(3) เป็นตัวแทนของสถานศึกษา หรือสถานประกอบการ ในการเข้าร่วมประชุม หรือกิจกรรมพิเศษอย่างอื่น โดยได้รับความยินยอมจากสถานศึกษา

(4) มีความจำเป็นอย่างอื่น โดยสถานศึกษา หรือสถานศึกษาและสถานประกอบการพิจารณาแล้วเห็นว่าเป็นความจำเป็นอย่างแท้จริง

ข้อ 39 นักเรียนที่ขออนุญาตเลื่อนการเข้ารับการวัดผลปลายภาคเรียน ต้องยื่นคำร้องพร้อมทั้งหลักฐานประกอบต่อสถานศึกษาก่อนการวัดผลปลายภาคเรียนไม่น้อยกว่า 3 วัน หากไม่สามารถกระทำได้ให้หัวหน้าสถานศึกษาพิจารณาเป็นราย ๆ ไป

กรณีที่หัวหน้าสถานศึกษาอนุญาตให้เลื่อนได้ ให้บันทึก "ม.ส." ลงในระเบียนแสดงผลการเรียนในช่อง "ผลการเรียน" และให้นักเรียนเข้ารับการวัดผลปลายภาคเรียนทดแทนภายใน 10 วัน นับแต่วันประกาศผลการเรียน หากไม่สามารถดำเนินการได้ ให้หัวหน้าสถานศึกษาพิจารณาจัดการวัดผลปลายภาคเรียนทดแทนภายในกำหนดการวัดผลปลายภาคเรียนของภาคเรียนถัดไป

การอนุญาตให้เลื่อนการเข้ารับการวัดผลปลายภาคเรียน ให้สถานศึกษาทำเป็นลายลักษณ์อักษรมอบให้นักเรียน

หมวด 3
การประเมินผลการเรียน

ส่วนที่ 1
หลักในการประเมินผลการเรียน

ข้อ 40 ให้สถานศึกษามีหน้าที่และรับผิดชอบในการประเมินผลการเรียนรายวิชาที่เรียนและฝึกปฏิบัติในสถานศึกษา และให้สถานศึกษาและสถานประกอบการมีหน้าที่และรับผิดชอบร่วมกันในการประเมินผลการเรียนรายวิชาที่เรียนและฝึกปฏิบัติในสถานประกอบการ

ข้อ 41 ให้ประเมินผลการเรียนเป็นรายวิชาตามระบบหน่วยกิต ตามสภาพจริงต่อเนื่องตลอดภาคเรียน ทั้งด้านความรู้ ความสามารถและคุณลักษณะที่พึงประสงค์จากกิจกรรมการเรียนการสอนการฝึกปฏิบัติและงานที่มอบหมาย รวมทั้งการวัดผลปลายภาคเรียน ซึ่งครอบคลุมจุดประสงค์รายวิชาสมรรถนะรายวิชาและเนื้อหาวิชา โดยใช้เครื่องมือและวิธีการหลากหลายตามความเหมาะสม ทั้งนี้จำนวนหน่วยกิตของแต่ละรายวิชา ให้ถือตามที่กำหนดไว้ในหลักสูตร

ส่วนที่ 2
วิธีประเมินผลการเรียน

ข้อ 42 ให้สถานศึกษา พิจารณาทำการประเมินผลการเรียนรายวิชาเมื่อสิ้นภาคเรียนหรือเมื่อสิ้นสุดการเรียน หรือการฝึกปฏิบัติงานในทุกรายวิชา สำหรับรายวิชาที่เรียนและฝึกปฏิบัติในสถานประกอบการ ให้สถานศึกษาและสถานประกอบการ โดยครูนิเทศและครูฝึกร่วมกันประเมินผลการเรียน เมื่อสิ้นสุดการเรียนและฝึกปฏิบัติในแต่ละรายวิชา

ข้อ 43 ให้หน่วยงานต้นสังกัดร่วมกับสถานศึกษา ดำเนินการส่งเสริมคุณภาพและควบคุมมาตรฐานการจัดการเรียนการสอนการวัดผลและการประเมินผลการเรียน

ข้อ 44 ให้ใช้ตัวเลขแสดงระดับผลการเรียนในแต่ละรายวิชา คิดเป็นร้อยละตามเกณฑ์ดังต่อไปนี้

ร้อยละ 80 ขึ้นไป	ระดับผลการเรียน 4.0	หมายถึง ผลการเรียนอยู่ในเกณฑ์ดีเยี่ยม
ร้อยละ 75-79	ระดับผลการเรียน 3.5	หมายถึง ผลการเรียนอยู่ในเกณฑ์ดีมาก
ร้อยละ 70-74	ระดับผลการเรียน 3.0	หมายถึง ผลการเรียนอยู่ในเกณฑ์ดี
ร้อยละ 65-69	ระดับผลการเรียน 2.5	หมายถึง ผลการเรียนอยู่ในเกณฑ์ค่อนข้างดี
ร้อยละ 60-64	ระดับผลการเรียน 2.0	หมายถึง ผลการเรียนอยู่ในเกณฑ์พอใช้
ร้อยละ 55-59	ระดับผลการเรียน 1.5	หมายถึง ผลการเรียนอยู่ในเกณฑ์อ่อน
ร้อยละ 50-54	ระดับผลการเรียน 1.0	หมายถึง ผลการเรียนอยู่ในเกณฑ์อ่อนมาก
ต่ำกว่าร้อยละ 50	ระดับผลการเรียน 0	หมายถึง ผลการเรียนต่ำกว่าเกณฑ์ (ตก)

ข้อ 45 รายวิชาใดที่แสดงระดับผลการเรียนตามข้อ 44 ไม่ได้ ให้ใช้ตัวอักษรต่อไปนี้

ข.ร. หมายถึง ขาดเรียน ไม่มีสิทธิ์เข้ารับการวัดผลปลายภาคเรียน เนื่องจากมีเวลาเรียนต่ำกว่าร้อยละ 80 โดยสถานศึกษาพิจารณาแล้วเห็นว่าไม่มีเหตุผลสมควร

ข.ป. หมายถึง ขาดการปฏิบัติงาน หรือปฏิบัติงานไม่ครบ โดยสถานศึกษาพิจารณาแล้วเห็นว่าไม่มีเหตุผลสมควร สำหรับรายวิชาที่เรียนหรือฝึกปฏิบัติในสถานประกอบการ

ข.ส. หมายถึง ขาดการวัดผลปลายภาคเรียน โดยสถานศึกษาพิจารณาแล้วเห็นว่าไม่มีเหตุผลสมควร

ถ.ล. หมายถึง ถอนรายวิชาภายหลังกำหนด โดยสถานศึกษาพิจารณาแล้วเห็นว่าไม่มีเหตุผลสมควร

ถ.น. หมายถึง ถอนรายวิชาภายในกำหนด

ท. หมายถึง ทุจริตในการสอบ หรืองานที่มอบหมายให้ทำ

ม.ส. หมายถึง ไม่สมบูรณ์ เนื่องจากไม่สามารถเข้ารับการวัดผลปลายภาคเรียน โดยได้รับอนุญาตจากหัวหน้าสถานศึกษา หรือไม่ส่งงานอันเป็นส่วนประกอบของการเรียนรายวิชาตามกำหนด

ม.ท. หมายถึง ไม่สามารถเข้ารับการวัดผลปลายภาคเรียนทดแทนภายในเวลาที่สถานศึกษากำหนด

ผ. หมายถึง ได้เข้าร่วมกิจกรรมตามกำหนด หรือผลการประเมินผ่าน

ม.ผ. หมายถึง ไม่เข้าร่วมกิจกรรม หรือผลการประเมินไม่ผ่าน

ม.ก. หมายถึง การเรียนโดยไม่นับจำนวนหน่วยกิตมารวมเพื่อการสำเร็จการศึกษาตามหลักสูตรและผลการประเมินผ่าน

ข้อ 46 ในกรณีต่อไปนี้ให้ระดับผลการเรียนเป็น 0 (ศูนย์) เฉพาะรายวิชา

(1) ได้ ข.ร.

(2) ได้ ข.ป.

(3) ได้ ข.ส.

(4) ได้ ถ.ล.

(5) ได้ ท.

(6) ได้ ม.ท.

ข้อ 47 นักเรียนที่ทำการทุจริต หรือส่อเจตนาทุจริตในการสอบ หรืองานที่มอบหมายให้ทำในรายวิชาใด ให้สถานศึกษาพิจารณาดำเนินการ ดังนี้

(1) ให้ได้คะแนน 0 (ศูนย์) เฉพาะครั้งนั้น หรือ

(2) ให้ระดับผลการเรียนเป็น 0 (ศูนย์) โดยบันทึก "ท." ลงในระเบียนแสดงผลการเรียนช่อง "ผลการเรียน" ในรายวิชานั้น หรือ

(3) ดำเนินการตาม (2) และตัดคะแนนความประพฤติตามระเบียบว่าด้วยการตัดคะแนนความประพฤติที่สถานศึกษากำหนดตามความร้ายแรงแล้วแต่กรณี

ข้อ 48 การคำนวณค่าระดับคะแนนเฉลี่ย ให้ปฏิบัติ ดังนี้

(1) ให้นำผลบวกของผลคูณระหว่างจำนวนหน่วยกิตของแต่ละรายวิชากับระดับผลการเรียนหารด้วยผลบวกของจำนวนหน่วยกิตของแต่ละรายวิชา คิดทศนิยมสองตำแหน่งไม่ปัดเศษ

(2) ให้คำนวณค่าระดับคะแนนเฉลี่ย จากรายวิชาที่ได้ระดับผลการเรียนตามข้อ 44 และข้อ 46 สำหรับรายวิชาที่นักเรียนเรียนซ้ำ เรียนแทน ให้ใช้ระดับผลการเรียนและนับจำนวนหน่วยกิตตามข้อ 49

(3) ให้คำนวณค่าระดับคะแนนเฉลี่ย ดังนี้

ก. ค่าระดับคะแนนเฉลี่ยประจำภาคเรียน คำนวณจากรายวิชาที่ได้ระดับผลการเรียนเฉพาะในภาคเรียนหนึ่ง ๆ

ข. ค่าระดับคะแนนเฉลี่ยสะสม คำนวณจากรายวิชาที่เรียนมาทั้งหมดและได้ระดับผลการเรียนตั้งแต่สองภาคเรียนขึ้นไป

ข้อ 49 นักเรียนผู้ใดประสงค์จะเรียนซ้ำรายวิชาที่ได้ระดับผลการเรียนต่ำกว่า 2.0 หรือเลือกเรียนรายวิชาอื่นแทนถ้าเป็นรายวิชาเลือก เพื่อประเมินปรับค่าระดับคะแนนเฉลี่ยสะสมให้สูงขึ้นให้สถานศึกษาหรือสถานประกอบการดำเนินการให้เรียนซ้ำหรือเรียนแทน ภายในเวลาก่อนสำเร็จการศึกษา

การเรียนซ้ำรายวิชา ให้นับจำนวนหน่วยกิตสะสมเพียงครั้งเดียว ส่วนการเรียนแทนให้นับเฉพาะจำนวนหน่วยกิตของรายวิชาที่เรียนแทนเป็นจำนวนหน่วยกิตสะสม

การนับจำนวนหน่วยกิตสะสมในกรณีนี้ จะกระทำเมื่อนักเรียนได้ระดับผลการเรียน ตั้งแต่ 2.0 ขึ้นไป รายวิชาที่เรียนซ้ำหรือเรียนแทนแล้วได้ระดับผลการเรียน 0 (ศูนย์) ให้ถือระดับผลการเรียนต่ำกว่า 2.0 ตามเดิม ยกเว้นการได้ระดับผลการเรียน 0 (ศูนย์) ตามข้อ 47 (2) หรือ (3)

ข้อ 50 กรณีตามข้อ 49 การคิดค่าระดับคะแนนเฉลี่ยสะสม ถ้าเป็นรายวิชาที่เรียนซ้ำให้นับจำนวนหน่วยกิตเป็นตัวหารเพียงครั้งเดียว ส่วนการเรียนรายวิชาอื่นแทนให้นับเฉพาะจำนวนหน่วยกิตของรายวิชาที่เรียนแทนมาเป็นตัวหาร

ข้อ 51 ผู้ที่ได้ ม.ส. ตามข้อ 39 และไม่สามารถเข้ารับการวัดผลปลายภาคเรียนทดแทนภายในเวลาที่สถานศึกษากำหนด ให้สถานศึกษาบันทึก "ม.ท." ลงในระเบียนแสดงผลการเรียนช่อง "ผลการเรียน" เว้นแต่ได้ ม.ส. ตามข้อ 38(3) ให้หัวหน้าสถานศึกษาพิจารณาเป็นราย ๆ ไป

กรณีผู้ที่ได้ ม.ส. เนื่องจากไม่สามารถส่งงานอันเป็นส่วนประกอบของการเรียนรายวิชาได้ตามกำหนดให้นักเรียนส่งงานนั้นภายใน 10 วัน นับแต่วันประกาศผลการเรียนรายวิชา หากไม่สามารถดำเนินการได้ให้สถานศึกษาประเมินผลการเรียนจากคะแนนที่มีอยู่ เว้นแต่มีเหตุจำเป็น ที่หัวหน้าสถานศึกษาพิจารณาเห็นสมควร ทั้งนี้ให้ดำเนินการให้เสร็จสิ้นภายในกำหนดการวัดผลปลายภาคเรียนของภาคเรียนถัดไป

ข้อ 52 นักเรียนต้องเข้ารับการประเมินมาตรฐานวิชาชีพ เมื่อนักเรียนได้ลงทะเบียนรายวิชาครบทุกรายวิชาตามหลักสูตรแต่ละประเภทวิชาและสาขาวิชา หรือตามระยะเวลาที่คณะกรรมการประเมินมาตรฐานวิชาชีพกำหนด ทั้งนี้ ให้เป็นไปตามหลักเกณฑ์และวิธีการที่สำนักงานคณะกรรมการการอาชีวศึกษากำหนด

นักเรียนจะสำเร็จการศึกษาตามหลักสูตรได้ จะต้องเข้ารับการประเมินมาตรฐานวิชาชีพและผลการประเมินผ่านเกณฑ์ที่กำหนด

ข้อ 53 นักเรียนต้องเข้าร่วมปฏิบัติกิจกรรมเสริมหลักสูตรที่สถานศึกษาจัดไม่น้อยกว่า 2 ชั่วโมงต่อสัปดาห์ ครบทุกภาคเรียนตามแผนการเรียนที่สถานศึกษากำหนด โดยมีเวลาเข้าร่วมปฏิบัติกิจกรรมไม่น้อยกว่าร้อยละ 60 ของเวลาที่จัดกิจกรรมในแต่ละภาคเรียนเมื่อนักเรียนได้เข้าร่วมปฏิบัติกิจกรรมครบถ้วนตามเกณฑ์ในภาคเรียนใด ถือว่าประเมินผ่านในภาคเรียนนั้น ให้บันทึกชื่อกิจกรรมและตัวอักษร "ผ." ในระเบียนแสดงผลการเรียน

ช่อง "ผลการเรียน" หากนักเรียนเข้าร่วมปฏิบัติกิจกรรมไม่ครบตามเกณฑ์ในภาคเรียนใด ให้สถานศึกษาพิจารณามอบงานหรือกิจกรรมในส่วนที่นักเรียนผู้นั้นไม่ได้เข้าร่วมปฏิบัติ ให้ปฏิบัติให้ครบถ้วนภายในเวลาที่สถานศึกษากำหนด เมื่อนักเรียนดำเนินการครบถ้วนแล้วถือว่าประเมินผ่าน แล้วจึงบันทึกชื่อกิจกรรมและตัวอักษร "ผ." ในระเบียนแสดงผลการเรียนของภาคเรียนนั้น ถ้านักเรียนดำเนินการไม่ครบถ้วน ถือว่าประเมินไม่ผ่าน ให้บันทึกชื่อกิจกรรมและตัวอักษร "ม.ผ." ให้นักเรียนที่เข้าฝึกอาชีพ หรือฝึกประสบการณ์สมรรถนะวิชาชีพในสถานประกอบการเข้าร่วมปฏิบัติกิจกรรมที่สถานประกอบการจัดตามเกณฑ์และข้อตกลงร่วมกันระหว่างสถานศึกษากับสถานประกอบการ

ส่วนที่ 3
การตัดสินผลการเรียน

ข้อ 54 การตัดสินผลการเรียนให้ดำเนินการ ดังนี้

(1) ตัดสินผลการเรียนเป็นรายวิชา

(2) รายวิชาที่มีระดับผลการเรียนตั้งแต่ 1.0 ขึ้นไป ถือว่าประเมินผ่านและให้นับจำนวนหน่วยกิตของรายวิชานั้นเป็นจำนวนหน่วยกิตสะสม

(3) เมื่อได้ประเมินผลการเรียนแล้ว นักเรียนที่มีระดับผลการเรียน 0 (ศูนย์) ตามข้อ 44 ให้นักเรียนรับการประเมินใหม่ได้อีก 1 ครั้ง ภายในเวลาที่สถานศึกษาหรือสถานประกอบการกำหนดไม่เกิน 10 วัน นับแต่วันประกาศผลการเรียนรายวิชา เว้นแต่มีเหตุจำเป็นที่หัวหน้าสถานศึกษาพิจารณาเห็นสมควร หากผลการประเมินใหม่ไม่ผ่าน ถ้าเป็นรายวิชาบังคับให้เรียนซ้ำรายวิชานั้น ถ้าเป็นรายวิชาเลือกจะเรียนซ้ำ หรือเรียนรายวิชาอื่นแทนก็ได้ โดยจำนวนหน่วยกิตต้องไม่น้อยกว่ารายวิชาที่เรียนแทน และให้ลงหมายเหตุในระเบียนแสดงผลการเรียนว่าให้เรียนแทนรายวิชาใด

(4) การประเมินใหม่ตาม (3) ให้ระดับผลการเรียนได้ไม่เกิน 1.0

ข้อ 55 การตัดสินผลการเรียนเพื่อสำเร็จการศึกษาตามหลักสูตร ให้ถือตามเกณฑ์ต่อไปนี้

(1) ได้รายวิชาและจำนวนหน่วยกิตสะสมในทุกหมวดวิชา ครบถ้วนตามที่กำหนดไว้ในหลักสูตรแต่ละประเภทวิชาและสาขาวิชา และตามแผนการเรียนที่สถานศึกษากำหนด

(2) ได้ค่าระดับคะแนนเฉลี่ยสะสมไม่ต่ำกว่า 2.00

(3) ผ่านเกณฑ์การประเมินมาตรฐานวิชาชีพ

(4) ได้เข้าร่วมปฏิบัติกิจกรรมเสริมหลักสูตรตามแผนการเรียนที่สถานศึกษากำหนด และ "ผ่าน" ทุกภาคเรียน

ข้อ 56 ให้หัวหน้าสถานศึกษาเป็นผู้อนุมัติผลการเรียนและการสำเร็จการศึกษาตามหลักสูตร

ข้อ 57 เมื่อนักเรียนได้ลงทะเบียนรายวิชาครบ 2 ภาคเรียน และได้รับการประเมินใหม่หากได้ค่าระดับคะแนนเฉลี่ยสะสมต่ำกว่า 1.50 ให้สถานศึกษาพิจารณาว่าควรให้เรียนต่อไปหรือให้พ้นสภาพนักเรียน

เมื่อได้ลงทะเบียนรายวิชาครบ 4 ภาคเรียน และได้รับการประเมินใหม่แล้ว หากได้ค่าระดับคะแนนเฉลี่ยสะสมต่ำกว่า 1.75 ให้สถานศึกษาพิจารณาว่าควรให้เรียนต่อไป หรือให้พ้นสภาพนักเรียน

เมื่อได้ลงทะเบียนรายวิชาครบ 6 ภาคเรียน และได้รับการประเมินใหม่แล้ว หากได้ค่าระดับคะแนนเฉลี่ยสะสมต่ำกว่า 1.90 ให้สถานศึกษาพิจารณาว่าควรให้เรียนต่อไป หรือให้พ้นสภาพนักเรียน

ข้อ 58 นักเรียนที่เรียนแบบเต็มเวลาและได้ลงทะเบียนรายวิชารวม 6 ภาคเรียนแล้วแต่ยังไม่เข้าเกณฑ์การสำเร็จการศึกษาตามหลักสูตร ตามข้อ 55 ให้สถานศึกษาพิจารณาว่าควรให้เรียนต่อไปหรือให้พ้นสภาพนักเรียน ทั้งนี้ ให้เรียนได้ไม่เกิน 12 ภาคเรียน นับตั้งแต่วันขึ้นทะเบียนเป็นนักเรียนโดยไม่นับภาคเรียนที่ลาพักการเรียน

นักเรียนที่เรียนแบบไม่เต็มเวลาและได้ลงทะเบียนรายวิชาครบทุกภาคเรียนตามแผนการเรียนที่สถานศึกษากำหนดแล้ว แต่ยังไม่เข้าเกณฑ์การสำเร็จการศึกษาตามหลักสูตร ตามข้อ 55 ให้สถานศึกษาพิจารณาว่าควรให้เรียนต่อไป หรือให้พ้นสภาพนักเรียน ทั้งนี้ ให้เรียนได้ไม่เกิน 16 ภาคเรียน นับตั้งแต่วันขึ้นทะเบียนเป็นนักเรียนโดยไม่นับภาคเรียนที่ลาพักการเรียน

ส่วนที่ 4
การเทียบโอนผลการเรียนรู้

ข้อ 59 การโอนผลการเรียนสำหรับนักเรียนจากสถานศึกษาซึ่งใช้หลักสูตรประกาศนียบัตรวิชาชีพ พุทธศักราชเดียวกัน ให้สถานศึกษาที่รับนักเรียนเข้าเรียนรับโอนผลการเรียนทุกรายวิชานอกจากรายวิชาที่ได้ระดับผลการเรียนต่ำกว่า 2.0 สถานศึกษาจะรับโอนหรือจะทำการประเมินใหม่จนเห็นว่าได้ผลการเรียนถึงเกณฑ์มาตรฐานของสถานศึกษาแล้วจึงรับโอนผลการเรียนรายวิชานั้นก็ได้

ข้อ 60 สถานศึกษาจะรับโอนผลการเรียนรายวิชาจากหลักสูตรอื่นซึ่งไม่ต่ำกว่าระดับประกาศนียบัตรวิชาชีพ ได้ตามเงื่อนไขต่อไปนี้

(1) เป็นรายวิชาหรือกลุ่มวิชาที่มีจุดประสงค์และเนื้อหาใกล้เคียงกันไม่ต่ำกว่าร้อยละ 60 และมีจำนวนหน่วยกิตไม่น้อยกว่าหน่วยกิตของรายวิชาที่ระบุไว้ในหลักสูตร

(2) รายวิชาที่ได้ระดับผลการเรียนตั้งแต่ 2.0 ขึ้นไป โดยสถานศึกษาจะรับโอนผลการเรียนหรือจะทำการประเมินใหม่แล้ว จึงรับโอนรายวิชานั้นก็ได้

ข้อ 61 เมื่อนักเรียนขอโอนผลการเรียนรายวิชา ให้สถานศึกษาดำเนินการให้แล้วเสร็จก่อนการวัดผลปลายภาคเรียน ภาคเรียนแรกที่นักเรียนเข้าเรียน

ข้อ 62 การบันทึกผลการเรียนตามข้อ 59 และข้อ 60 ลงในระเบียนแสดงผลการเรียนให้ใช้รหัสวิชาและชื่อรายวิชาตามหลักสูตรประกาศนียบัตรวิชาชีพ พุทธศักราชที่ใช้ในปัจจุบันโดยแสดงหมายเหตุว่าเป็นรายวิชาที่รับโอนผลการเรียน

ข้อ 63 สถานศึกษาจะอนุญาตให้นักเรียนไปเรียนรายวิชาบางรายวิชาจากสถานศึกษาแห่งอื่นในกรณีที่สถานศึกษาไม่สามารถเปิดทำการสอนในรายวิชานั้นได้ โดยสถานศึกษาพิจารณารายละเอียดเกี่ยวกับเนื้อหาของหลักสูตรตามที่เห็นสมควรและให้สถานศึกษาทั้งสองแห่งทำความตกลงร่วมกันในการจัดสอนและรับโอนผลการเรียน

ข้อ 64 ในกรณีสถานศึกษาอนุญาตให้นักเรียนไปเรียนจากสถานศึกษาแห่งอื่นตามข้อ 63 ให้สถานศึกษาพิจารณารับโอนผลการเรียน ดังนี้

(1) รับโอนรายวิชาที่มีผลการเรียนตั้งแต่ 2.0 ขึ้นไป หรือ

(2) รายวิชาที่ได้ระดับผลการเรียนต่ำกว่า 2.0 สถานศึกษาอาจรับโอนผลการเรียนหรือไม่ก็ได้ให้อยู่ในดุลพินิจของสถานศึกษา

ทั้งนี้ ให้สถานศึกษาแจ้งให้นักเรียนทราบก่อนที่จะอนุญาตให้ไปเรียน

การบันทึกผลการเรียนลงในระเบียนแสดงผลการเรียน ให้ใช้รหัสวิชาและชื่อรายวิชาของหลักสูตรประกาศนียบัตรวิชาชีพ พุทธศักราชที่ใช้ในปัจจุบัน โดยระบุว่ารับโอนผลการเรียน

ข้อ 65 กรณีที่มีการประเมินใหม่ตามข้อ 59 และข้อ 60 ระดับผลการเรียนให้เป็นไปตามที่ได้จากการประเมินใหม่ แต่ต้องไม่สูงไปกว่าเดิม

ข้อ 66 นักเรียนที่มีความรู้และประสบการณ์ในงานอาชีพ หรือฝึกงานในสถานประกอบการหรือทำงานในอาชีพนั้นอยู่แล้ว หรือมีความรู้ในรายวิชาตรงตามหลักสูตรมาก่อนเข้าเรียน หรือเข้าเรียนแล้วแต่ได้เรียนหรือฝึกปฏิบัติในสถานประกอบการ จะขอประเมินเทียบโอนความรู้และประสบการณ์เพื่อนับจำนวนหน่วยกิตสะสมสำหรับรายวิชานั้นก็ได้ โดยเทียบโอนได้ไม่เกิน 2 ใน 3 ของจำนวนหน่วยกิตตามหลักสูตรแต่ละประเภทวิชาและสาขาวิชาและตามแผนการเรียนที่สถานศึกษากำหนด

การเทียบโอนความรู้และประสบการณ์ ให้เป็นไปตามหลักเกณฑ์และแนวปฏิบัติที่คณะกรรมการการอาชีวศึกษากำหนด

ถ้าผลการประเมินไม่ผ่านนักเรียนสามารถลงทะเบียนเรียนปกติในภาคเรียนนั้น หรือขอประเมินเทียบโอนความรู้และประสบการณ์ในภาคเรียนต่อไปก็ได้

ข้อ 67 นักเรียนที่สถานศึกษาให้พ้นสภาพนักเรียนตามข้อ 57 หรือข้อ 58 แล้วสอบเข้าเรียนใหม่ในสถานศึกษาเดิม หรือสถานศึกษาแห่งใหม่ได้ ให้สถานศึกษารับโอนผลการเรียนเฉพาะรายวิชาที่ยังปรากฏอยู่ในหลักสูตรที่ใช้ในปัจจุบัน และได้ระดับผลการเรียนตั้งแต่ 2.0 ขึ้นไป

หมวด 4
เอกสารการศึกษา

ข้อ 68 สถานศึกษาต้องจัดให้มีเอกสารการศึกษา ดังต่อไปนี้

(1) ระเบียนแสดงผลการเรียนตามแบบที่กำหนดท้ายระเบียบนี้ใช้ชื่อย่อว่า "รบ.1 ปวช." และต้องเก็บรักษาไว้ตลอดไป

การจัดทำระเบียนแสดงผลการเรียน ให้หัวหน้างานทะเบียนเป็นผู้จัดทำ ลงลายมือชื่อพร้อมทั้ง วัน เดือน ปี และให้หัวหน้าสถานศึกษาเป็นผู้ลงนามรับรองผลการเรียนและการสำเร็จการศึกษาตามหลักสูตร

(2) ระเบียนแสดงผลการเรียนฉบับภาษาอังกฤษ ตามแบบที่กำหนดท้ายระเบียบนี้และต้องเก็บรักษาไว้ตลอดไป

การจัดทำระเบียนแสดงผลการเรียนฉบับภาษาอังกฤษ ให้หัวหน้างานทะเบียนเป็นผู้จัดทำลงลายมือชื่อพร้อมทั้ง วัน เดือน ปี และให้หัวหน้าสถานศึกษาเป็นผู้ลงนามรับรองผลการเรียนและการสำเร็จการศึกษาตามหลักสูตร

(3) แบบรายงานผลการเรียนของผู้ที่สำเร็จการศึกษาตามแบบที่กำหนดท้ายระเบียบนี้ใช้ชื่อย่อว่า "รบ.2 ปวช." และต้องเก็บรักษาไว้ตลอดไป

(4) ประกาศนียบัตรและวุฒิบัตร ตามแบบที่กำหนดท้ายระเบียบนี้

(5) สมุดประเมินผลการเรียนรายวิชาและหลักฐานเกี่ยวกับการประเมินผลการเรียนในแบบอื่นสมุดบันทึกการฝึกประสบการณ์สมรรถนะวิชาชีพ หรือสมุดบันทึกการปฏิบัติงานหรือสมุดรายงานของนักเรียน

(6) ใบรับรองสภาพการเป็นนักเรียนและใบรับรองผลการเรียนตามแบบที่กำหนดท้ายระเบียบนี้

ข้อ 69 ให้สถานศึกษาเก็บรักษากระดาษคำตอบ และหลักฐานการประเมินผลการเรียนไว้เป็นเวลาไม่น้อยกว่า 1 ปีการศึกษา

ข้อ 70 ให้สถานศึกษาแจ้งผลการเรียนของนักเรียนให้นักเรียนและผู้ปกครองทราบทุกภาคเรียน

ข้อ 71 ให้ใช้สำเนาคู่ฉบับระเบียนแสดงผลการเรียน และสำเนาคู่ฉบับระเบียนแสดงผลการเรียนฉบับภาษาอังกฤษ เป็นเอกสารรับรองผลการเรียน

ข้อ 72 ให้สถานศึกษาออกสำเนาคู่ฉบับระเบียนแสดงผลการเรียน สำเนาคู่ฉบับระเบียนแสดงผลการเรียนฉบับภาษาอังกฤษ ประกาศนียบัตรและวุฒิบัตร แก่ผู้สำเร็จการศึกษา

ข้อ 73 การทำสำเนาระเบียนแสดงผลการเรียน จะใช้วิธีพิมพ์ใหม่หรือสำเนาเอกสารตามต้นฉบับก็ได้ แล้วให้เขียนหรือประทับตรา "สำเนาถูกต้อง" ส่วนการทำสำเนาระเบียนแสดงผลการเรียนฉบับภาษาอังกฤษจะใช้วิธีพิมพ์ใหม่หรือสำเนาเอกสารตามต้นฉบับก็ได้ แล้วให้เขียนหรือประทับตรา "CERTIFIED TRUE COPY"

ให้หัวหน้างานทะเบียน หรือผู้ที่ได้รับมอบหมายให้ทำการแทนลงลายมือชื่อรับรองสำเนาพร้อมทั้งวัน เดือน ปี ที่ออกสำเนา และหัวหน้าสถานศึกษาหรือผู้ได้รับมอบหมายลงลายมือชื่อกำกับที่รูปถ่าย

ข้อ 74 นักเรียนที่ต้องการใบรับรองสภาพการเป็นนักเรียน หรือใบรับรองผลการเรียนจากสถานศึกษา ให้สถานศึกษาออกใบรับรองสภาพการเป็นนักเรียน หรือใบรับรองผลการเรียนแล้วแต่กรณี ใบรับรองนี้มีอายุ 60 วัน โดยให้สถานศึกษากำหนดวันหมดอายุไว้ด้วย

หมวด 5
บทเฉพาะกาล

ข้อ 75 สถานศึกษาใดที่มีนักเรียนอยู่ระหว่างศึกษาตามหลักสูตรประกาศนียบัตรวิชาชีพ พุทธศักราช 2556 ให้ถือปฏิบัติตามระเบียบกระทรวงศึกษาธิการว่าด้วยการจัดการศึกษาและการประเมินผลการเรียนตามหลักสูตรประกาศนียบัตรวิชาชีพ พุทธศักราช 2556 ที่ใช้บังคับอยู่เดิมจนกว่านักเรียนจะสำเร็จการศึกษา

ข้อ 76 ในระหว่างที่ยังมิได้กำหนดหลักเกณฑ์ วิธีการ แนวปฏิบัติ หรือข้อบังคับกรณีใดเพื่อปฏิบัติตามระเบียบนี้ ให้นำหลักเกณฑ์ วิธีการ แนวปฏิบัติ หรือข้อบังคับที่กำหนดไว้แล้วซึ่งใช้อยู่เดิมมาใช้บังคับไปพลางก่อน เท่าที่ไม่ขัดหรือแย้งกับระเบียบนี้ ทั้งนี้ จนกว่าจะมีการกำหนดหลักเกณฑ์วิธีการ แนวปฏิบัติหรือข้อบังคับตามระเบียบนี้

ในกรณีที่ไม่อาจนำหลักเกณฑ์ วิธีการ หรือแนวปฏิบัติที่กำหนดไว้แล้วมาใช้บังคับการจะดำเนินการประการใดให้เป็นอำนาจของผู้รักษาการตามระเบียบนี้

ประกาศ ณ วันที่ 24 กันยายน พ.ศ. 2562

ณัฏฐพล ทีปสุวรรณ

รัฐมนตรีว่าการกระทรวงศึกษาธิการ

ระเบียบกระทรวงศึกษาธิการ

ว่าด้วย การจัดการศึกษาและการประเมินผลการเรียนตามหลักสูตร ประกาศนียบัตรวิชาชีพชั้นสูง พุทธศักราช ๒๕๖๔

โดยที่มีประกาศกระทรวงศึกษาธิการ เรื่อง ให้ใช้หลักสูตรประกาศนียบัตรวิชาชีพชั้นสูง พุทธศักราช ๒๕๖๓ ลงวันที่ ๖ มีนาคม ๒๕๖๓ เพื่อให้การจัดการศึกษาและการประเมินผลการเรียนเป็นไปตามหลักสูตรประกาศนียบัตรวิชาชีพชั้นสูง

อาศัยอำนาจตามความในมาตรา ๘ และมาตรา ๑๗ แห่งพระราชบัญญัติระเบียบบริหารราชการกระทรวงศึกษาธิการ พ.ศ. ๒๕๔๖ รัฐมนตรีว่าการกระทรวงศึกษาธิการ โดยคำแนะนำของคณะกรรมการการอาชีวศึกษา ในการประชุมครั้งที่ ๔/๒๕๖๔ เมื่อวันที่ ๒๕ มิถุนายน ๒๕๖๔ และในการประชุมครั้งที่ ๗/๒๕๖๔ เมื่อวันที่ ๑๒ ตุลาคม ๒๕๖๔ จึงออกระเบียบกระทรวงศึกษาธิการว่าด้วยการจัดการศึกษาและการประเมินผลการเรียนตามหลักสูตรประกาศนียบัตรวิชาชีพชั้นสูง พ.ศ. ๒๕๖๔ ไว้ ดังต่อไปนี้

ข้อ ๑ ระเบียบนี้เรียกว่า "ระเบียบกระทรวงศึกษาธิการว่าด้วยการจัดการศึกษาและการประเมินผลการเรียนตามหลักสูตรประกาศนียบัตรวิชาชีพชั้นสูง พ.ศ. ๒๕๖๔"

ข้อ ๒ ระเบียบนี้ให้ใช้บังคับตั้งแต่วันถัดจากวันประกาศในราชกิจจานุเบกษาเป็นต้นไป

ข้อ ๓ ให้ยกเลิกระเบียบกระทรวงศึกษาธิการว่าด้วยการจัดการศึกษาและประเมินผลการเรียนตามหลักสูตรประกาศนียบัตรวิชาชีพชั้นสูง พุทธศักราช ๒๕๕๗ ลงวันที่ ๑๐ มิถุนายน ๒๕๕๘

ข้อ ๔ ให้ใช้ระเบียบนี้บังคับแก่สถานศึกษาที่จัดการศึกษาตามหลักสูตรประกาศนียบัตรวิชาชีพชั้นสูง ทั้งการศึกษาในระบบ การศึกษานอกระบบ และการศึกษาระบบทวิภาคี

ข้อ ๕ ในระเบียบนี้

"หลักสูตร" หมายความว่า หลักสูตรประกาศนียบัตรวิชาชีพชั้นสูง ที่คณะกรรมการการอาชีวศึกษากำหนด

"ประกาศนียบัตรวิชาชีพชั้นสูง" หมายความว่า การศึกษาตามหลักสูตรประกาศนียบัตรวิชาชีพชั้นสูง หลังจากจบการศึกษาระดับประกาศนียบัตรวิชาชีพ หรือระดับมัธยมศึกษาตอนปลายหรือเทียบเท่า ใช้อักษรย่อว่า "ปวส."

"สถานศึกษา" หมายความว่า วิทยาลัย หรือหน่วยงานทางการศึกษาที่เรียกชื่ออย่างอื่นของรัฐและเอกชน ที่จัดการศึกษาตามหลักสูตรประกาศนียบัตรวิชาชีพชั้นสูง

"หัวหน้าสถานศึกษา" หมายความว่า ผู้อำนวยการวิทยาลัย หรือหัวหน้าหน่วยงานทางการศึกษาที่เรียกชื่ออย่างอื่นของรัฐและเอกชน ที่จัดการศึกษาตามหลักสูตรประกาศนียบัตรวิชาชีพชั้นสูง

"หน่วยงานต้นสังกัด" หมายความว่า หน่วยงานที่มีสถานศึกษาที่จัดการศึกษาตามหลักสูตรประกาศนียบัตรวิชาชีพชั้นสูงอยู่ในสังกัด หรือในความควบคุมดูแล

/ "ผู้เข้าเรียน"...

"ผู้เข้าเรียน" หมายความว่า ผู้ที่สมัครเข้าเป็นนักศึกษาในสถานศึกษา หรือสมัครฝึกอาชีพกับสถานประกอบการที่ยังไม่ได้ขึ้นทะเบียนเป็นนักศึกษา

"นักศึกษา" หมายความว่า ผู้ที่ได้ขึ้นทะเบียนเป็นนักศึกษาตามหลักสูตรประกาศนียบัตรวิชาชีพชั้นสูง

"ภาคเรียน" หมายความว่า ช่วงเวลาที่สถานศึกษาเปิดทำการสอน โดยกำหนดให้ ๑ ปีการศึกษาแบ่งออกเป็น ๒ ภาคเรียน และใน ๑ ภาคเรียนมีระยะเวลาจัดการศึกษารวมการวัดผล ๑๘ สัปดาห์

"ภาคเรียนฤดูร้อน" หมายความว่า ช่วงเวลาที่สถานศึกษาเปิดทำการสอนในช่วงปิดภาคเรียนตามระเบียบกระทรวงศึกษาธิการ ว่าด้วยการเปิดภาคเรียนฤดูร้อนในสถานศึกษาของกระทรวงศึกษาธิการ

"การเรียนแบบเต็มเวลา" หมายความว่า การจัดการเรียนการสอนในภาคเรียนปกติหรือภาคฤดูร้อนที่ใช้เวลาในช่วงของวันทำการ โดยนักศึกษาจะต้องลงทะเบียนเรียนในแต่ละภาคเรียนตามเกณฑ์จำนวนหน่วยกิตมาตรฐานของการลงทะเบียนที่กำหนดสำหรับการเรียนแบบเต็มเวลา

"การเรียนแบบไม่เต็มเวลา" หมายความว่า การจัดการเรียนการสอนนอกเหนือจากการเรียนการสอนภาคเรียนปกติที่ใช้เวลานอกเวลาของวันทำการ โดยนักศึกษาจะต้องลงทะเบียนเรียนในแต่ละภาคเรียนตามเกณฑ์จำนวนหน่วยกิตมาตรฐานของการลงทะเบียนที่กำหนดสำหรับการเรียนแบบไม่เต็มเวลา

"สถานประกอบการ" หมายความว่า บริษัท ห้างหุ้นส่วน ร้าน รัฐวิสาหกิจ หน่วยงานของรัฐและเอกชน ทั้งในประเทศและต่างประเทศที่ร่วมมือกับสถานศึกษาเพื่อจัดการอาชีวศึกษา

"ผู้ปกครอง" หมายความว่า บิดา มารดา หรือบุคคลอื่นที่ทำหน้าที่ปกครองดูแลและให้ความอุปการะแก่นักศึกษา และให้คำรับรองแก่สถานศึกษาหรือสถานประกอบการว่าจะปกครองดูแลความประพฤติของนักศึกษาในระหว่างที่เรียนอยู่ในสถานศึกษา และฝึกประสบการณ์สมรรถนะวิชาชีพในสถานประกอบการหรือฝึกอาชีพในการศึกษาระบบทวิภาคี

"การศึกษาในระบบ" หมายความว่า การจัดการศึกษาวิชาชีพที่เน้นการศึกษาในสถานศึกษาเป็นหลัก โดยมีการกำหนดจุดมุ่งหมาย วิธีการศึกษา หลักสูตร ระยะเวลา การวัดและการประเมินผลที่เป็นเงื่อนไขของการสำเร็จการศึกษาที่แน่นอน

"การศึกษานอกระบบ" หมายความว่า การจัดการศึกษาวิชาชีพที่มีความยืดหยุ่นในการกำหนดจุดมุ่งหมาย รูปแบบ วิธีการศึกษา ระยะเวลา การวัดและการประเมินผลที่เป็นเงื่อนไขของการสำเร็จการศึกษา โดยเนื้อหาและหลักสูตรจะต้องมีความเหมาะสมและสอดคล้องกับสภาพปัญหาและความต้องการของบุคคลแต่ละกลุ่ม

"การศึกษาระบบทวิภาคี" หมายความว่า การจัดการศึกษาวิชาชีพที่เกิดจากข้อตกลงระหว่างสถานศึกษากับสถานประกอบการ ในเรื่องการจัดหลักสูตร การเรียนการสอน การวัดและการประเมินผล โดยนักศึกษาใช้เวลาส่วนหนึ่งในสถานศึกษา และเรียนภาคปฏิบัติในสถานประกอบการ

"ผู้ควบคุมการฝึก" หมายความว่า ผู้ที่สถานประกอบการมอบหมายให้ทำหน้าที่ประสานงานกับสถานศึกษาในการจัดการศึกษาระบบทวิภาคี และรับผิดชอบดูแลการฝึกอาชีพของนักศึกษาในสถานประกอบการ

"ครูฝึก" หมายความว่า ผู้ทำหน้าที่สอน ฝึก อบรมนักศึกษาในสถานประกอบการ ตามหลักเกณฑ์ที่คณะกรรมการการอาชีวศึกษากำหนด

/ "ครูนิเทศ"...

"ครูนิเทศก์" หมายความว่า ครูที่สถานศึกษามอบหมายให้ทำหน้าที่นิเทศ ให้คำปรึกษา แนะนำแก่นักศึกษาที่ฝึกประสบการณ์สมรรถนะวิชาชีพและฝึกอาชีพ

"ครูที่ปรึกษา" หมายความว่า ครูที่สถานศึกษามอบหมายให้ทำหน้าที่ให้คำแนะนำ ให้คำปรึกษา ติดตามผลการเรียน และดักเตือนดูแลความประพฤติของนักศึกษา

"มาตรฐานวิชาชีพ" หมายความว่า ข้อกำหนดด้านสมรรถนะวิชาชีพที่สอดคล้องกับมาตรฐานอาชีพ เพื่อใช้เป็นเกณฑ์ในการกำกับดูแล ตรวจสอบและประกันคุณภาพผู้สำเร็จการศึกษา

"การประเมินมาตรฐานวิชาชีพ" หมายความว่า การทดสอบความรู้ ทักษะ ความสามารถ ในการประยุกต์ใช้และความรับผิดชอบ ตลอดจนลักษณะนิสัยในการปฏิบัติงานตามมาตรฐานวิชาชีพ โดยใช้เครื่องมือที่เหมาะสมซึ่งกำหนดเกณฑ์การตัดสินไว้ชัดเจน พร้อมทั้งจัดดำเนินการประเมิน ภายใต้เงื่อนไขที่เป็นมาตรฐาน

"คณะกรรมการประเมินมาตรฐานวิชาชีพ" หมายความว่า คณะกรรมการผู้ทำหน้าที่รับผิดชอบ ในการอำนวยการ ติดตามและกำกับดูแลการประเมินมาตรฐานวิชาชีพของนักศึกษาในสถานศึกษา

ข้อ ๖ ให้เลขาธิการคณะกรรมการการอาชีวศึกษารักษาการให้เป็นไปตามระเบียบนี้ และให้มีอำนาจตีความและวินิจฉัยปัญหาเกี่ยวกับการปฏิบัติตามระเบียบนี้

หมวด ๑
ผู้เข้าเรียนและสภาพนักศึกษา

ส่วนที่ ๑
พื้นความรู้และคุณสมบัติของผู้เข้าเรียน

ข้อ ๗ ผู้เข้าเรียน ต้องมีพื้นความรู้ สำเร็จการศึกษาไม่ต่ำกว่าระดับประกาศนียบัตรวิชาชีพ หรือสำเร็จการศึกษาระดับมัธยมศึกษาตอนปลายหรือเทียบเท่า

ผู้เข้าเรียนที่ไม่ได้สำเร็จการศึกษาตามหลักสูตรประกาศนียบัตรวิชาชีพในประเภทวิชา และสาขาวิชาที่กำหนด หรือสำเร็จการศึกษาระดับมัธยมศึกษาตอนปลายหรือเทียบเท่า ต้องเรียนรายวิชา ปรับพื้นฐานวิชาชีพและประเมินผ่าน ให้ครบตามที่กำหนดในหลักสูตรแต่ละประเภทวิชาและสาขาวิชา

ความในข้อนี้ ไม่ใช้บังคับสำหรับผู้ที่เรียนเป็นบางเวลา บางรายวิชา หรือบางส่วนของรายวิชา โดยไม่นับจำนวนหน่วยกิตมารวมเพื่อตัดสินการสำเร็จการศึกษาตามหลักสูตรและรับประกาศนียบัตร วิชาชีพชั้นสูง

ข้อ ๘ ผู้เข้าเรียน ต้องมีคุณสมบัติ ดังต่อไปนี้

(๑) มีความประพฤติเรียบร้อย

(๒) มีสุขภาพร่างกายแข็งแรงไม่เป็นอุปสรรคต่อการเรียน

(๓) มีภูมิลำเนาเป็นหลักแหล่ง โดยมีบัตรประจำตัวประชาชน หรือมีหลักฐานของทางราชการ ในลักษณะเดียวกันมาแสดง

(๔) มีความเคารพ เลื่อมใส ศรัทธาต่อสถาบันชาติ ศาสนาและพระมหากษัตริย์ด้วยความบริสุทธิ์ใจ

(๕) มีเจตคติที่ดีต่อการปกครองระบอบประชาธิปไตยอันมีพระมหากษัตริย์ทรงเป็นประมุข

/ ๖.สำหรับ...

(๖) สำหรับผู้เข้าเรียนการศึกษาระบบทวิภาคี ในวันทำสัญญาการฝึกอาชีพต้องมีอายุไม่ต่ำกว่า ๑๗ ปีบริบูรณ์ และมีความตั้งใจที่จะรับการฝึกอาชีพในสาขาวิชาที่สมัคร

ผู้เข้าเรียนตามโครงการต่าง ๆ ของสถานศึกษา ให้สถานศึกษากำหนดคุณสมบัติเพิ่มเติมได้ตามความเหมาะสมของโครงการนั้น

ส่วนที่ ๒
การรับผู้เข้าเรียน

ข้อ ๙ การรับผู้เข้าเรียน ให้ทำการสอบคัดเลือกหรือคัดเลือกตามที่สถานศึกษากำหนด ในกรณีที่มีการสอบคัดเลือก ให้ปฏิบัติดังนี้

(๑) ทำการสอบข้อเขียนในหมวดวิชาใด ๆ ตามความต้องการของสถานศึกษาหรือสถานประกอบการ หากสถานศึกษาหรือสถานประกอบการจะทำการสอบความถนัดทางการเรียนวิชาชีพ และสอบสัมภาษณ์ด้วยก็ได้

(๒) สถานศึกษาประกาศรับสมัคร ดำเนินการสอบและประกาศผลสอบ ตามวันและเวลาที่กำหนด

(๓) ถ้าเหตุการณ์เกี่ยวกับการสอบเป็นไปโดยปกติ ให้สถานศึกษาเก็บรักษาเอกสารเกี่ยวกับการสอบคัดเลือกไว้เป็นเวลาไม่น้อยกว่า ๑ ปี นับแต่วันประกาศผลการสอบ

การรับผู้เข้าเรียนการศึกษาระบบทวิภาคี สถานประกอบการจะเป็นผู้สอบคัดเลือกหรือคัดเลือกผู้เข้าเรียนเองตามคุณสมบัติที่กำหนดและตามจำนวนที่ได้ตกลงร่วมกับสถานศึกษา หรือจะมอบให้สถานศึกษาเป็นผู้ดำเนินการ หรือดำเนินการร่วมกันก็ได้

การรับผู้เข้าเรียนตามโครงการต่าง ๆ ของสถานศึกษาให้สถานศึกษาคัดเลือกผู้เข้าเรียนตามคุณสมบัติที่กำหนดตามความเหมาะสมของโครงการนั้น

ข้อ ๑๐ ให้มีการตรวจร่างกายโดยแพทย์ปริญญา เฉพาะผู้ที่ผ่านการสอบคัดเลือก หรือได้รับการคัดเลือก

ส่วนที่ ๓
การเป็นนักศึกษา

ข้อ ๑๑ ผู้เข้าเรียนจะมีสภาพเป็นนักศึกษา เมื่อได้ขึ้นทะเบียนเป็นนักศึกษาของสถานศึกษา

สำหรับการศึกษาระบบทวิภาคี ต้องทำสัญญาการฝึกอาชีพกับสถานประกอบการ

การขึ้นทะเบียนเป็นนักศึกษาและการทำสัญญาการฝึกอาชีพต้องกระทำด้วยตนเอง พร้อมทั้งแสดงหลักฐานการสำเร็จการศึกษาตามวัน เวลา ที่สถานศึกษาและสถานประกอบการกำหนด โดยชำระเงินค่าธรรมเนียมต่าง ๆ ตามที่สถานศึกษากำหนด ทั้งนี้ ให้เสร็จสิ้นก่อนวันเปิดภาคเรียน โดยมีผู้ปกครอง ซึ่งสถานศึกษาเชื่อถือมาให้คำรับรองและทำหนังสือมอบตัว

ในกรณีที่บรรลุนิติภาวะ สถานศึกษาอาจให้ผู้ปกครองมาทำหนังสือมอบตัวหรือดำเนินการในส่วนที่เกี่ยวข้องกับระเบียบนี้หรือไม่ก็ได้

ให้สถานศึกษาจัดการประชุมชี้แจงผู้ปกครอง และปฐมนิเทศนักศึกษา เพื่อให้ทราบแนวทางการเรียนและกฎ ระเบียบ ข้อบังคับต่าง ๆ ที่เกี่ยวข้อง

/ ข้อ ๑๒ ให้...

ข้อ ๑๒ ให้สถานศึกษาออกบัตรประจำตัวให้แก่นักศึกษา โดยให้เป็นไปตามระเบียบกระทรวงศึกษาธิการว่าด้วยบัตรประจำตัวนักเรียนและนักศึกษา

บัตรประจำตัวนี้ให้มีอายุเท่ากับระยะเวลาที่มีสภาพนักศึกษาในสถานศึกษาแห่งนั้น แต่ต้องไม่เกิน ๒ ปี นับแต่วันออกบัตร ถ้าบัตรประจำตัวหมดอายุในระหว่างที่ยังมีสภาพเป็นนักศึกษา ก็ให้สถานศึกษาต่ออายุบัตรเป็นปี ๆ ไป และให้ส่งคืนบัตรประจำตัวต่อสถานศึกษาเมื่อพ้นสภาพการเป็นนักศึกษา

สถานประกอบการจะใช้บัตรประจำตัวที่สถานศึกษาออกให้ หรือจะออกให้ใหม่ตามความต้องการของสถานประกอบการก็ได้

ข้อ ๑๓ ให้สถานศึกษาแต่งตั้งครูที่ปรึกษา เพื่อทำหน้าที่ให้คำแนะนำเกี่ยวกับการเรียน ให้คำปรึกษา ติดตามผลการเรียน และตักเตือนดูแลความประพฤติของนักศึกษา และให้สถานประกอบการจัดให้มีผู้ควบคุมการฝึกของนักศึกษาในสถานประกอบการ

ส่วนที่ ๔
การพ้นสภาพและคืนสภาพนักศึกษา

ข้อ ๑๔ การพ้นสภาพนักศึกษา เป็นไปตามกรณีใดกรณีหนึ่ง ต่อไปนี้

(๑) สำเร็จการศึกษาตามหลักสูตร

(๒) ลาออก

(๓) ถึงแก่กรรม

(๔) สถานศึกษาสั่งให้พ้นสภาพนักศึกษาในกรณีใดกรณีหนึ่ง ต่อไปนี้

ก. ขาดเรียน ขาดการฝึกประสบการณ์สมรรถนะวิชาชีพ ขาดการฝึกอาชีพ หรือขาดการติดต่อกับสถานศึกษาหรือสถานประกอบการเกินกว่า ๑๕ วันติดต่อกัน ซึ่งสถานศึกษาหรือสถานประกอบการพิจารณาแล้วเห็นว่าไม่มีเหตุผลอันสมควร หรือมีพฤติกรรมอย่างอื่นที่แสดงว่าไม่มีความตั้งใจที่จะศึกษาเล่าเรียนหรือรับการฝึกประสบการณ์สมรรถนะวิชาชีพ หรือรับการฝึกอาชีพ

ข. ไม่ยื่นคำร้องขอกลับเข้าเรียนภายใน ๑๕ วัน นับแต่วันถัดจากวันครบกำหนดลาพักการเรียนหรือการฝึกอาชีพตามข้อ ๒๐

ค. ไม่มาติดต่อเพื่อรักษาสภาพนักศึกษาตามข้อ ๒๗

ง. ได้รับโทษจำคุก โดยคำพิพากษาถึงที่สุดให้จำคุก เว้นแต่เป็นโทษสำหรับความผิดที่ได้กระทำโดยประมาทหรือความผิดลหุโทษ

จ. ขาดพื้นความรู้ตามข้อ ๗

ฉ. ขาดคุณสมบัติของผู้เข้าเรียนตามข้อ ๘

ช. พ้นสภาพนักศึกษาตามข้อ ๕๗ หรือตามข้อ ๕๘

ข้อ ๑๕ ผู้ที่พ้นสภาพนักศึกษาตามข้อ ๑๔ (๒) (๔) ก. ข. และ ค. ถ้าประสงค์จะขอคืนสภาพการเป็นนักศึกษา จะต้องยื่นคำร้องขอต่อสถานศึกษาภายใน ๑ ปี นับแต่วันถัดจากวันพ้นสภาพนักศึกษา เมื่อสถานศึกษาพิจารณาเห็นสมควรก็ให้รับเข้าเรียนได้ เว้นแต่กรณีที่มีเหตุผลความจำเป็นโดยอยู่ในดุลพินิจของหัวหน้าสถานศึกษา

/ ข้อ ๑๖.การ...

ข้อ ๑๖ การขอคืนสภาพการเป็นนักศึกษาตามข้อ ๑๕ ให้ปฏิบัติ ดังนี้

(๑) ต้องเข้าเรียนในสัปดาห์แรกของภาคเรียน เว้นแต่กลับเข้าเรียนในภาคเรียนเดียวกัน

(๒) ให้นำรายวิชาและจำนวนหน่วยกิตที่ได้ลงทะเบียนรายวิชาไว้ มานับรวมเพื่อพิจารณาตัดสินการสำเร็จการศึกษาด้วย

ส่วนที่ ๕
การพักการเรียน

ข้อ ๑๗ สถานศึกษาและสถานประกอบการอาจพิจารณาอนุญาตให้นักศึกษาลาพักการเรียนหรือการฝึกอาชีพได้ตามที่เห็นสมควร เมื่อมีเหตุจำเป็นกรณีใดกรณีหนึ่ง ต่อไปนี้

(๑) ได้รับทุนการศึกษาให้ไปศึกษา หรือดูงาน หรือเป็นตัวแทนของสถานศึกษาหรือสถานประกอบการในการเข้าร่วมประชุม หรือกรณีอื่น ๆ อันควรแก่การส่งเสริม

(๒) เจ็บป่วยต้องพักรักษาตัวเป็นเวลานาน โดยมีคำรับรองของแพทย์ปริญญา

(๓) กรณีลาพักเพื่อรับราชการทหารกองประจำการให้ลาพักได้จนกว่าจะได้รับการปลด

(๔) เหตุจำเป็นอย่างอื่นตามที่สถานศึกษาและสถานประกอบการจะพิจารณาเห็นสมควร

ในกรณีที่มีนักศึกษาลาพักการเรียนหรือการฝึกอาชีพตั้งแต่ต้นปีเป็นระยะเวลานานเกินกว่า ๑ ปี สถานศึกษาและสถานประกอบการอาจพิจารณารับนักศึกษาอื่นเข้าเรียนหรือฝึกอาชีพแทนที่ได้ตามที่เห็นสมควร

นักศึกษาที่ลาพักการเรียนหรือการฝึกอาชีพต้องชำระเงินค่ารักษาสภาพนักศึกษาและค่าธรรมเนียมต่าง ๆ ตามที่สถานศึกษากำหนด แต่ถ้านักศึกษาได้ชำระเงินค่าธรรมเนียมต่าง ๆ ครบถ้วนสำหรับภาคเรียนนั้นแล้วไม่ต้องชำระเงินค่ารักษาสภาพนักศึกษาสำหรับภาคเรียนนั้นอีก

ข้อ ๑๘ นักศึกษาที่ขออนุญาตลาพักการเรียน หรือการฝึกอาชีพ ต้องยื่นคำร้องเป็นลายลักษณ์อักษรต่อสถานศึกษา โดยมีผู้ปกครองเป็นผู้รับรอง สำหรับผู้ที่บรรลุนิติภาวะจะมีผู้รับรองหรือไม่ก็ได้ เมื่อได้รับอนุญาตแล้วจึงพักการเรียนหรือการฝึกอาชีพได้ มิฉะนั้นจะถือว่าขาดเรียน เว้นแต่มีเหตุผลสมควร

ข้อ ๑๙ การอนุญาตให้นักศึกษาลาพักการเรียนหรือการฝึกอาชีพ ให้สถานศึกษาทำหลักฐานเป็นลายลักษณ์อักษรแจ้งให้ผู้ปกครองทราบ เว้นแต่ผู้ที่บรรลุนิติภาวะที่ไม่มีผู้ปกครองมอบตัวให้แจ้งนักศึกษาโดยตรง

ข้อ ๒๐ นักศึกษาที่ลาพักการเรียนหรือการฝึกอาชีพ เมื่อครบกำหนดเวลาที่ลาพักการเรียนหรือการฝึกอาชีพแล้ว ให้ยื่นคำร้องขอกลับเข้าเรียนพร้อมด้วยหลักฐานการอนุญาตให้ลาพักการเรียนหรือการฝึกอาชีพต่อสถานศึกษาภายใน ๑๕ วัน นับแต่วันถัดจากวันครบกำหนด หากพ้นกำหนดนี้ให้ถือว่าพ้นสภาพนักศึกษา เว้นแต่มีเหตุผลสมควร

/ ส่วนที่ ๖ ...

ส่วนที่ ๖
การลาออก

ข้อ ๒๑ นักศึกษาที่ประสงค์จะลาออกจากการเป็นนักศึกษา ต้องให้ผู้ปกครองเป็นผู้รับรองการลาออก เว้นแต่ผู้ที่บรรลุนิติภาวะ

ข้อ ๒๒ นักศึกษาที่ลาออกแล้วได้รับอนุญาตให้กลับเข้าเรียนในภาคเรียนเดียวกัน ให้ถือว่านักศึกษาผู้นั้นมีสภาพนักศึกษามาตั้งแต่ต้นภาคเรียนนั้นทุกประการ

หมวด ๒
การจัดการเรียน

ส่วนที่ ๑
การเปิดเรียน

ข้อ ๒๓ ให้สถานศึกษากำหนดวันเปิดและปิดภาคเรียนตามระเบียบกระทรวงศึกษาธิการว่าด้วยปีการศึกษา การเปิดและปิดสถานศึกษา หากสถานศึกษาใดจะกำหนดวันเปิดและปิดภาคเรียนแตกต่างไปจากระเบียบดังกล่าว ให้ขออนุญาตต่อหน่วยงานต้นสังกัด

ข้อ ๒๔ สถานศึกษาที่เปิดภาคเรียนฤดูร้อน ให้ปฏิบัติตามระเบียบกระทรวงศึกษาธิการว่าด้วยการเปิดภาคเรียนฤดูร้อนในสถานศึกษาของกระทรวงศึกษาธิการ

ส่วนที่ ๒
การลงทะเบียนรายวิชา

ข้อ ๒๕ สถานศึกษาต้องกำหนดวันและเวลาให้นักศึกษาลงทะเบียนรายวิชาต่าง ๆ ให้เสร็จก่อนวันเปิดภาคเรียน

ข้อ ๒๖ สถานศึกษาอาจให้นักศึกษาลงทะเบียนรายวิชาภายหลังกำหนดตามข้อ ๒๕ ก็ได้ โดยให้สถานศึกษากำหนดวันสิ้นสุดการลงทะเบียนตามที่เห็นสมควร แต่ต้องไม่เกิน ๑๕ วัน นับแต่วันเปิดภาคเรียน หรือไม่เกิน ๕ วัน นับแต่วันเปิดภาคเรียนฤดูร้อน

การลงทะเบียนรายวิชาตามวรรคหนึ่ง นักศึกษาต้องชำระค่าปรับตามที่สถานศึกษากำหนด

ข้อ ๒๗ นักศึกษาที่มิได้ลงทะเบียนรายวิชาภายในวันและเวลาที่สถานศึกษากำหนดตามข้อ ๒๖ ถ้าประสงค์จะรักษาสภาพนักศึกษา ต้องติดต่อรักษาสภาพนักศึกษาภายใน ๑๕ วัน นับแต่วันถัดจากวันสิ้นสุดการลงทะเบียน หากพ้นกำหนดนี้ให้ถือว่าพ้นสภาพนักศึกษา เว้นแต่มีเหตุผลสมควร

ข้อ ๒๘ การลงทะเบียนรายวิชาต้องได้รับความเห็นชอบจากครูที่ปรึกษา

ข้อ ๒๙ นักศึกษาต้องลงทะเบียนรายวิชาด้วยตนเอง ตามวันและเวลาที่สถานศึกษากำหนด

ในกรณีที่นักศึกษาไม่สามารถมาลงทะเบียนรายวิชาด้วยตนเองได้ จะมอบหมายให้ผู้อื่นมาลงทะเบียนแทนให้หัวหน้าสถานศึกษาพิจารณาเป็นราย ๆ ไป

/ นักศึกษา...

นักศึกษาที่ประสงค์ขอผ่อนผันการชำระเงินค่าลงทะเบียนรายวิชา ให้หัวหน้าสถานศึกษาพิจารณาอนุญาตเป็นราย ๆ ไป ทั้งนี้ ต้องชำระเงินให้เสร็จสิ้นก่อนวันเข้ารับการวัดผลสัมฤทธิ์ปลายภาคเรียน

ข้อ ๓๐ นักศึกษาลงทะเบียนรายวิชาได้ไม่เกินภาคเรียนละ ๒๒ หน่วยกิต สำหรับการเรียนแบบเต็มเวลา และได้ไม่เกินภาคเรียนละ ๑๒ หน่วยกิต สำหรับการเรียนแบบไม่เต็มเวลา ส่วนการลงทะเบียนรายวิชาในภาคเรียนฤดูร้อน ให้ลงทะเบียนได้ไม่เกิน ๑๒ หน่วยกิต เว้นแต่ได้รับอนุญาตจากหัวหน้าสถานศึกษา

หากสถานศึกษามีเหตุผลและความจำเป็นในการให้นักศึกษาลงทะเบียนรายวิชาที่แตกต่างไปจากเกณฑ์ข้างต้น อาจทำได้แต่ต้องไม่กระทบต่อมาตรฐานและคุณภาพการศึกษา

ข้อ ๓๑ นักศึกษาที่ขอโอนผลการเรียนรายวิชาตามข้อ ๕๙ และข้อ ๖๐ ต้องลงทะเบียนเรียนรายวิชาในสถานศึกษาที่ขอสำเร็จการศึกษา ไม่น้อยกว่า ๑ ภาคเรียน

นักศึกษาที่ขอเทียบโอนความรู้และประสบการณ์ตามข้อ ๖๖ ต้องลงทะเบียนเรียนรายวิชาในสถานศึกษาที่ขอสำเร็จการศึกษาไม่น้อยกว่า ๑ ใน ๓ ของจำนวนหน่วยกิตที่ระบุไว้ในหลักสูตรแต่ละประเภทวิชาและสาขาวิชา และตามแผนการเรียนที่สถานศึกษากำหนด

ส่วนที่ ๓
การเปลี่ยน การเพิ่ม และการถอนรายวิชา

ข้อ ๓๒ นักศึกษาจะขอเปลี่ยนรายวิชาที่ได้ลงทะเบียนไว้แล้ว หรือขอเพิ่มรายวิชาต้องกระทำภายใน ๑๕ วัน นับแต่วันเปิดภาคเรียน หรือภายใน ๕ วัน นับแต่วันเปิดภาคเรียนฤดูร้อน ส่วนการขอถอนรายวิชาต้องกระทำภายใน ๓๐ วัน นับแต่วันเปิดภาคเรียน หรือภายใน ๑๐ วัน นับแต่วันเปิดภาคเรียนฤดูร้อน

การถอนรายวิชาภายหลังกำหนดตามวรรคหนึ่งอาจกระทำได้ ถ้าหัวหน้าสถานศึกษาพิจารณาเห็นว่ามีเหตุผลสมควร

การขอเปลี่ยน ขอเพิ่ม หรือขอถอนรายวิชา ต้องได้รับความเห็นชอบจากครูที่ปรึกษาและครูผู้สอนประจำรายวิชา

ข้อ ๓๓ การถอนรายวิชาภายในกำหนดตามข้อ ๓๒ ให้ลงอักษร "ถ.น." ลงในระเบียนแสดงผลการเรียนช่อง "ผลการเรียน"

การถอนรายวิชาภายหลังกำหนดตามข้อ ๓๒ และหัวหน้าสถานศึกษาพิจารณาเห็นว่ามีเหตุผลสมควรให้ลงอักษร "ถ.น." ลงในระเบียนแสดงผลการเรียนช่อง "ผลการเรียน" แต่ถ้าหัวหน้าสถานศึกษาพิจารณาเห็นว่าไม่มีเหตุผลอันสมควร ให้ลงอักษร "ถ.ล." ลงในระเบียนแสดงผลการเรียนช่อง "ผลการเรียน"

ส่วนที่ ๔
การเรียนโดยไม่นับจำนวนหน่วยกิตมารวมเพื่อการสำเร็จการศึกษาตามหลักสูตร

ข้อ ๓๔ สถานศึกษาอาจอนุญาตให้นักศึกษาลงทะเบียนเรียนรายวิชาใดวิชาหนึ่งเพื่อเป็นการเสริมความรู้โดยไม่นับจำนวนหน่วยกิตของรายวิชานั้นมารวมเพื่อการสำเร็จการศึกษาตามหลักสูตรได้

/ ข้อ ๓๕ เมื่อ ...

ข้อ ๓๕ เมื่อได้ทำการวัดและประเมินผลการเรียนแล้วผ่าน ให้บันทึก "ม.ก." ลงในระเบียนแสดงผลการเรียนช่อง "ผลการเรียน" ถ้าผลการประเมินไม่ผ่านไม่ต้องบันทึกรายวิชานั้น และให้ถือเป็นการสิ้นสุดสำหรับการเรียนรายวิชานั้นโดยไม่นับจำนวนหน่วยกิตมารวมเพื่อการสำเร็จการศึกษาตามหลักสูตร

ส่วนที่ ๕
การนับเวลาเรียนเพื่อสิทธิในการเข้ารับการวัดผลสัมฤทธิ์ปลายภาคเรียน

ข้อ ๓๖ นักศึกษาต้องมีเวลาเรียนในแต่ละรายวิชาไม่ต่ำกว่าร้อยละ ๘๐ ของเวลาเรียนสำหรับรายวิชานั้น จึงจะมีสิทธิ์เข้ารับการวัดผลสัมฤทธิ์ปลายภาคเรียน

ในกรณีที่มีความจำเป็นอย่างแท้จริง หัวหน้าสถานศึกษาอาจพิจารณาผ่อนผันให้เป็นราย ๆ ไป

นักศึกษาที่ไม่มีสิทธิ์เข้ารับการวัดผลสัมฤทธิ์ปลายภาคเรียนตามวรรคหนึ่ง จะขอประเมินเทียบโอนความรู้และประสบการณ์ตามข้อ ๖๖ มิได้

ข้อ ๓๗ การนับเวลาเรียนให้ปฏิบัติ ดังนี้

(๑) เวลาเปิดเรียนเต็มภาคเรียนละ ๑๘ สัปดาห์

(๒) นักศึกษาที่ย้ายสถานศึกษาระหว่างภาคเรียน ให้นำเวลาเรียนจากสถานศึกษาทั้งสองแห่งมารวมกัน

(๓) นักศึกษาที่ลาออกแล้ว ได้รับอนุญาตให้กลับเข้าเรียนในภาคเรียนเดียวกันให้นับเวลาเรียนที่เรียนแล้วมารวมกัน

(๔) นักศึกษาที่ลาพักการเรียน การฝึกประสบการณ์สมรรถนะวิชาชีพ หรือฝึกอาชีพในภาคเรียนใดได้รับอนุญาตให้กลับเข้าเรียน ฝึกประสบการณ์สมรรถนะวิชาชีพ หรือฝึกอาชีพในภาคเรียนเดียวกันให้นับเวลาเรียน ฝึกประสบการณ์สมรรถนะวิชาชีพ หรือฝึกอาชีพก่อนและหลังการลาพักการเรียน ฝึกประสบการณ์สมรรถนะวิชาชีพ หรือการฝึกอาชีพในภาคเรียนนั้นมารวมกัน

(๕) รายวิชาที่มีครูผู้สอน หรือครูฝึกตั้งแต่ ๒ คนขึ้นไป และแยกกันสอน ให้นำเวลาเรียนที่เรียนกับครูผู้สอนหรือครูฝึกทุกคนมารวมกัน

(๖) ถ้ามีการเปลี่ยนรายวิชา หรือเพิ่มรายวิชา ให้นับเวลาเรียนตั้งแต่เริ่มเรียนรายวิชาใหม่

ส่วนที่ ๖
การขออนุญาตเลื่อนการเข้ารับการวัดผลสัมฤทธิ์ปลายภาคเรียน

ข้อ ๓๘ นักศึกษาที่ไม่สามารถเข้ารับการวัดผลสัมฤทธิ์ปลายภาคเรียนตามวันและเวลาที่สถานศึกษากำหนด หัวหน้าสถานศึกษาอาจอนุญาตให้เลื่อนการเข้ารับการวัดผลสัมฤทธิ์ปลายภาคเรียนได้ในกรณีต่อไปนี้

(๑) ประสบอุบัติเหตุ หรือเจ็บป่วยก่อนหรือระหว่างการเข้ารับการวัดผลสัมฤทธิ์ปลายภาคเรียน

(๒) ถูกควบคุมตัวโดยพนักงานเจ้าหน้าที่ตามกฎหมาย

(๓) เป็นตัวแทนของสถานศึกษา หรือสถานประกอบการ ในการเข้าร่วมประชุม หรือกิจกรรมพิเศษอย่างอื่น โดยได้รับความยินยอมจากสถานศึกษา

/ (๔) มีความ...

(๔) มีความจำเป็นอย่างอื่น โดยสถานศึกษา หรือสถานศึกษาและสถานประกอบการพิจารณาแล้วเห็นว่าเป็นความจำเป็นอย่างแท้จริง

ข้อ ๓๙ นักศึกษาที่ขออนุญาตเลื่อนการเข้ารับการวัดผลสัมฤทธิ์ปลายภาคเรียน ต้องยื่นคำร้องพร้อมทั้งหลักฐานประกอบต่อสถานศึกษาก่อนการวัดผลสัมฤทธิ์ปลายภาคเรียนไม่น้อยกว่า ๓ วัน หากไม่สามารถกระทำได้ให้หัวหน้าสถานศึกษาพิจารณาเป็นราย ๆ ไป

กรณีที่หัวหน้าสถานศึกษาอนุญาตให้เลื่อนได้ ให้บันทึก "ม.ส." ลงในระเบียนแสดงผลการเรียนในช่อง "ผลการเรียน" และให้นักศึกษาเข้ารับการวัดผลสัมฤทธิ์ปลายภาคเรียนทดแทนภายใน ๑๐ วัน นับแต่วันประกาศผลการเรียน หากไม่สามารถดำเนินการได้ ให้หัวหน้าสถานศึกษาพิจารณาจัดการวัดผลสัมฤทธิ์ปลายภาคเรียนทดแทนภายในกำหนดการวัดผลสัมฤทธิ์ปลายภาคเรียนของภาคเรียนถัดไป

การอนุญาตให้เลื่อนการเข้ารับการวัดผลสัมฤทธิ์ปลายภาคเรียน ให้สถานศึกษาทำเป็นลายลักษณ์อักษรมอบให้นักศึกษา

หมวด ๓
การประเมินผลการเรียน

ส่วนที่ ๑
หลักการในการประเมินผลการเรียน

ข้อ ๔๐ ให้สถานศึกษามีหน้าที่และรับผิดชอบในการประเมินผลการเรียนรายวิชาที่เรียนและฝึกปฏิบัติในสถานศึกษา และให้สถานศึกษาและสถานประกอบการมีหน้าที่และรับผิดชอบร่วมกันในการประเมินผลการเรียนรายวิชาที่เรียนและฝึกปฏิบัติในสถานประกอบการ

ข้อ ๔๑ ให้ประเมินผลการเรียนเป็นรายวิชาตามระบบหน่วยกิต ตามสภาพจริงต่อเนื่องตลอดภาคเรียน ทั้งด้านความรู้ ทักษะ ความสามารถในการประยุกต์ใช้และความรับผิดชอบและคุณลักษณะที่พึงประสงค์จากกิจกรรมการเรียนการสอน การฝึกปฏิบัติและงานที่มอบหมาย รวมทั้งการวัดผลสัมฤทธิ์ปลายภาคเรียน ซึ่งครอบคลุมจุดประสงค์รายวิชา สมรรถนะรายวิชาและเนื้อหาวิชา โดยใช้เครื่องมือและวิธีการหลากหลายตามความเหมาะสม ทั้งนี้ จำนวนหน่วยกิตของแต่ละรายวิชา ให้ถือตามที่กำหนดไว้ในหลักสูตร

ส่วนที่ ๒
วิธีการประเมินผลการเรียน

ข้อ ๔๒ ให้สถานศึกษา พิจารณาทำการประเมินผลการเรียนรายวิชาเมื่อสิ้นภาคเรียน หรือเมื่อสิ้นสุดการเรียน หรือการฝึกปฏิบัติงานในทุกรายวิชา

สำหรับรายวิชาที่เรียนและฝึกปฏิบัติในสถานประกอบการ ให้สถานศึกษาและสถานประกอบการโดยครูนิเทศก์และครูฝึกร่วมกันประเมินผลการเรียน เมื่อสิ้นสุดการเรียนและฝึกปฏิบัติในแต่ละรายวิชา

ข้อ ๔๓ ให้หน่วยงานต้นสังกัดร่วมกับสถานศึกษา ดำเนินการส่งเสริมคุณภาพและควบคุมมาตรฐานการจัดการเรียนการสอน การวัดผลและการประเมินผลการเรียน

ข้อ ๔๔ ให้ใช้ตัวเลขแสดงระดับผลการเรียนในแต่ละรายวิชา คิดเป็นร้อยละตามเกณฑ์ดังต่อไปนี้

/ ร้อยละ ๘๐ ...

ร้อยละ ๘๐ ขึ้นไป ระดับผลการเรียน ๔.๐ หมายถึง ผลการเรียนอยู่ในเกณฑ์ดีเยี่ยม
ร้อยละ ๗๕-๗๙ ระดับผลการเรียน ๓.๕ หมายถึง ผลการเรียนอยู่ในเกณฑ์ดีมาก
ร้อยละ ๗๐-๗๔ ระดับผลการเรียน ๓.๐ หมายถึง ผลการเรียนอยู่ในเกณฑ์ดี
ร้อยละ ๖๕-๖๙ ระดับผลการเรียน ๒.๕ หมายถึง ผลการเรียนอยู่ในเกณฑ์ค่อนข้างดี
ร้อยละ ๖๐-๖๔ ระดับผลการเรียน ๒.๐ หมายถึง ผลการเรียนอยู่ในเกณฑ์พอใช้
ร้อยละ ๕๕-๕๙ ระดับผลการเรียน ๑.๕ หมายถึง ผลการเรียนอยู่ในเกณฑ์อ่อน
ร้อยละ ๕๐-๕๔ ระดับผลการเรียน ๑.๐ หมายถึง ผลการเรียนอยู่ในเกณฑ์อ่อนมาก
ต่ำกว่าร้อยละ ๕๐ ระดับผลการเรียน ๐ หมายถึง ผลการเรียนต่ำกว่าเกณฑ์ (ตก)

ข้อ ๔๕ รายวิชาใดที่แสดงระดับผลการเรียนตามข้อ ๔๔ ไม่ได้ ให้ใช้ตัวอักษรต่อไปนี้

ข.ร. หมายถึง ขาดเรียน ไม่มีสิทธิ์เข้ารับการวัดผลสัมฤทธิ์ปลายภาคเรียน เนื่องจากมีเวลาเรียนต่ำกว่าร้อยละ ๘๐ โดยสถานศึกษาพิจารณาแล้วเห็นว่าไม่มีเหตุผลสมควร

ข.ป. หมายถึง ขาดการปฏิบัติงาน หรือปฏิบัติงานไม่ครบ โดยสถานศึกษาพิจารณาแล้วเห็นว่าไม่มีเหตุผลสมควร สำหรับรายวิชาที่เรียนหรือฝึกปฏิบัติในสถานประกอบการ

ข.ส. หมายถึง ขาดการวัดผลสัมฤทธิ์ปลายภาคเรียน โดยสถานศึกษาพิจารณาแล้วเห็นว่าไม่มีเหตุผลสมควร

ถ.ล. หมายถึง ถอนรายวิชาภายหลังกำหนด โดยสถานศึกษาพิจารณาแล้วเห็นว่าไม่มีเหตุผลสมควร

ถ.น. หมายถึง ถอนรายวิชาภายในกำหนด

ท. หมายถึง ทุจริตในการสอบ หรืองานที่มอบหมายให้ทำ

ม.ส. หมายถึง ไม่สมบูรณ์ เนื่องจากไม่สามารถเข้ารับการวัดผลสัมฤทธิ์ปลายภาคเรียน โดยได้รับอนุญาตจากหัวหน้าสถานศึกษา หรือไม่ส่งงานอันเป็นส่วนประกอบของการเรียนรายวิชาตามกำหนด

ม.ท. หมายถึง ไม่สามารถเข้ารับการวัดผลสัมฤทธิ์ปลายภาคเรียนทดแทนภายในเวลาที่สถานศึกษากำหนด

ผ. หมายถึง ได้เข้าร่วมกิจกรรมตามกำหนด หรือผลการประเมินผ่าน

ม.ผ. หมายถึง ไม่เข้าร่วมกิจกรรม หรือผลการประเมินไม่ผ่าน

ม.ก. หมายถึง การเรียนโดยไม่นับจำนวนหน่วยกิตมารวมเพื่อการสำเร็จการศึกษาตามหลักสูตร และผลการประเมินผ่าน

ข้อ ๔๖ ในกรณีต่อไปนี้ให้ระดับผลการเรียนเป็น ๐ (ศูนย์) เฉพาะรายวิชา

(๑) ได้ ข.ร.

(๒) ได้ ข.ป.

(๓) ได้ ข.ส.

(๔) ได้ ถ.ล.

(๕) ได้ ท.

(๖) ได้ ม.ท.

ข้อ ๔๗ นักศึกษาที่ทำการทุจริต หรือส่อเจตนาทุจริตในการสอบ หรืองานที่มอบหมายให้ทำในรายวิชาใด ให้สถานศึกษาพิจารณาดำเนินการ ดังนี้

(๑) ให้ได้คะแนน ๐ (ศูนย์) เฉพาะครั้งนั้น หรือ

/ (๒) ให้ระดับ...

(๒) ให้ระดับผลการเรียนเป็น ๐ (ศูนย์) โดยบันทึก "ท." ลงในระเบียนแสดงผลการเรียน ช่อง "ผลการเรียน" ในรายวิชานั้น หรือ

(๓) ดำเนินการตาม (๒) และตัดคะแนนความประพฤติตามระเบียบว่าด้วยการตัดคะแนนความประพฤติที่สถานศึกษากำหนดตามความร้ายแรงแล้วแต่กรณี

ข้อ ๔๘ การคำนวณค่าระดับคะแนนเฉลี่ย ให้ปฏิบัติ ดังนี้

(๑) ให้นำผลบวกของผลคูณระหว่างจำนวนหน่วยกิตของแต่ละรายวิชากับระดับผลการเรียน หารด้วยผลบวกของจำนวนหน่วยกิตของแต่ละรายวิชา คิดทศนิยมสองตำแหน่งไม่ปัดเศษ

(๒) ให้คำนวณค่าระดับคะแนนเฉลี่ย จากรายวิชาที่ได้ระดับผลการเรียนตามข้อ ๔๔ และข้อ ๔๖ สำหรับรายวิชาที่นักศึกษาเรียนซ้ำ เรียนแทน ให้ใช้ระดับผลการเรียนและนับจำนวนหน่วยกิตตามข้อ ๔๙

(๓) ให้คำนวณค่าระดับคะแนนเฉลี่ย ดังนี้

ก. ค่าระดับคะแนนเฉลี่ยประจำภาคเรียน คำนวณจากรายวิชาที่ได้ระดับผลการเรียน เฉพาะในภาคเรียนหนึ่ง ๆ

ข. ค่าระดับคะแนนเฉลี่ยสะสม คำนวณจากรายวิชาที่เรียนมาทั้งหมดและได้ระดับผลการเรียน ตั้งแต่สองภาคเรียนขึ้นไป

ข้อ ๔๙ นักศึกษาผู้ใดประสงค์จะเรียนซ้ำรายวิชาที่ได้ระดับผลการเรียนต่ำกว่า ๒.๐ หรือเลือกเรียนรายวิชาอื่นแทนถ้าเป็นรายวิชาเลือก เพื่อประเมินปรับค่าระดับคะแนนเฉลี่ยสะสมให้สูงขึ้น ให้สถานศึกษาหรือสถานประกอบการดำเนินการให้เรียนซ้ำหรือเรียนแทน ภายในเวลาก่อนสำเร็จการศึกษา

การเรียนซ้ำรายวิชา ให้นับจำนวนหน่วยกิตสะสมเพียงครั้งเดียว ส่วนการเรียนแทนให้นับเฉพาะจำนวนหน่วยกิตของรายวิชาที่เรียนแทนเป็นจำนวนหน่วยกิตสะสม

การนับจำนวนหน่วยกิตสะสมในกรณีนี้ จะกระทำเมื่อนักศึกษาได้ระดับผลการเรียน ตั้งแต่ ๒.๐ ขึ้นไป

รายวิชาที่เรียนซ้ำ หรือเรียนแทนแล้วได้ระดับผลการเรียน ๐ (ศูนย์) ให้ถือระดับผลการเรียนต่ำกว่า ๒.๐ ตามเดิม ยกเว้นการได้ระดับผลการเรียน ๐ (ศูนย์) ตามข้อ ๔๗ (๒) หรือ (๓)

ข้อ ๕๐ กรณีตามข้อ ๔๙ การคิดค่าระดับคะแนนเฉลี่ยสะสม ถ้าเป็นรายวิชาที่เรียนซ้ำ ให้นับจำนวนหน่วยกิตเป็นตัวหารเพียงครั้งเดียว ส่วนการเรียนรายวิชาอื่นแทนให้นับเฉพาะจำนวนหน่วยกิตของรายวิชาที่เรียนแทนมาเป็นตัวหาร

ข้อ ๕๑ ผู้ที่ได้ ม.ส. ตามข้อ ๓๙ และไม่สามารถเข้ารับการวัดผลสัมฤทธิ์ปลายภาคเรียนทดแทนภายในเวลาที่สถานศึกษากำหนด ให้สถานศึกษาบันทึก "ม.ท." ลงในระเบียนแสดงผลการเรียน ช่อง "ผลการเรียน" เว้นแต่ได้ ม.ส. ตามข้อ ๓๘ (๓) ให้หัวหน้าสถานศึกษาพิจารณาเป็นราย ๆ ไป

กรณีผู้ที่ได้ ม.ส. เนื่องจากไม่สามารถส่งงานอันเป็นส่วนประกอบของการเรียนรายวิชาได้ตามกำหนด ให้นักศึกษาส่งงานนั้นภายใน ๑๐ วัน นับแต่วันประกาศผลการเรียนรายวิชา หากไม่สามารถดำเนินการได้ให้สถานศึกษาประเมินผลการเรียนจากคะแนนที่มีอยู่ เว้นแต่มีเหตุจำเป็นที่หัวหน้าสถานศึกษาพิจารณาเห็นสมควร ทั้งนี้ ให้ดำเนินการให้เสร็จสิ้นภายในกำหนดการวัดผลสัมฤทธิ์ปลายภาคเรียนของภาคเรียนถัดไป

/ ข้อ ๕๒ นักศึกษา ...

ข้อ ๕๒ นักศึกษาต้องเข้ารับการประเมินมาตรฐานวิชาชีพ เมื่อนักศึกษาได้ลงทะเบียนรายวิชาครบทุกรายวิชาตามหลักสูตรแต่ละประเภทวิชาและสาขาวิชา หรือตามระยะเวลาที่คณะกรรมการประเมินมาตรฐานวิชาชีพกำหนด ทั้งนี้ ให้เป็นไปตามหลักเกณฑ์และวิธีการที่สำนักงานคณะกรรมการการอาชีวศึกษากำหนด

นักศึกษาจะสำเร็จการศึกษาตามหลักสูตรได้ จะต้องเข้ารับการประเมินมาตรฐานวิชาชีพและผลการประเมินผ่านเกณฑ์ที่กำหนด

ข้อ ๕๓ นักศึกษาต้องเข้าร่วมปฏิบัติกิจกรรมเสริมหลักสูตรที่สถานศึกษาจัดไม่น้อยกว่า ๒ ชั่วโมงต่อสัปดาห์ ครบทุกภาคเรียนตามแผนการเรียนที่สถานศึกษากำหนด โดยมีเวลาเข้าร่วมปฏิบัติกิจกรรมไม่น้อยกว่าร้อยละ ๖๐ ของเวลาที่จัดกิจกรรมในแต่ละภาคเรียน

เมื่อนักศึกษาได้เข้าร่วมปฏิบัติกิจกรรมครบถ้วนตามเกณฑ์ในภาคเรียนใด ถือว่าประเมินผ่านในภาคเรียนนั้น ให้บันทึกชื่อกิจกรรมและตัวอักษร "ผ." ลงในระเบียนแสดงผลการเรียน ช่อง "ผลการเรียน"

หากนักศึกษาเข้าร่วมปฏิบัติกิจกรรมไม่ครบตามเกณฑ์ในภาคเรียนใด ให้สถานศึกษาพิจารณามอบงานหรือกิจกรรมในส่วนที่นักศึกษาผู้นั้นไม่ได้เข้าร่วมปฏิบัติ ให้ปฏิบัติให้ครบถ้วนภายในเวลาที่สถานศึกษากำหนด เมื่อนักศึกษาดำเนินการครบถ้วนแล้วถือว่าประเมินผ่าน แล้วจึงบันทึกชื่อกิจกรรมและตัวอักษร "ผ." ลงในระเบียนแสดงผลการเรียนของภาคเรียนนั้น

ถ้านักศึกษาดำเนินการไม่ครบถ้วน ถือว่าประเมินไม่ผ่าน ให้บันทึกชื่อกิจกรรมและตัวอักษร "ม.ผ." ลงในระเบียนแสดงผลการเรียน ช่อง "ผลการเรียน"

ให้นักศึกษาที่เข้าฝึกประสบการณ์สมรรถนะวิชาชีพ หรือฝึกอาชีพในสถานประกอบการเข้าร่วมปฏิบัติกิจกรรมที่สถานประกอบการจัด ตามเกณฑ์และข้อตกลงร่วมกันระหว่างสถานศึกษากับสถานประกอบการ

ส่วนที่ ๓
การตัดสินผลการเรียน

ข้อ ๕๔ การตัดสินผลการเรียนให้ดำเนินการ ดังนี้

(๑) ตัดสินผลการเรียนเป็นรายวิชา

(๒) รายวิชาที่มีระดับผลการเรียนตั้งแต่ ๑.๐ ขึ้นไป ถือว่าประเมินผ่านและให้นับจำนวนหน่วยกิตของรายวิชานั้นเป็นจำนวนหน่วยกิตสะสม

(๓) เมื่อได้ประเมินผลการเรียนแล้ว นักศึกษาที่มีระดับผลการเรียน ๐ (ศูนย์) ให้เรียนซ้ำรายวิชานั้น ถ้าเป็นรายวิชาเลือกจะเรียนซ้ำ หรือเรียนรายวิชาอื่นแทนก็ได้ จำนวนหน่วยกิตต้องไม่น้อยกว่ารายวิชาที่เรียนแทน และให้ลงหมายเหตุในระเบียนแสดงผลการเรียน ว่าให้เรียนแทนรายวิชาใด

ข้อ ๕๕ การตัดสินผลการเรียนเพื่อสำเร็จการศึกษาตามหลักสูตร ให้ถือตามเกณฑ์ ต่อไปนี้

(๑) ได้รายวิชาและจำนวนหน่วยกิตสะสมในทุกหมวดวิชา ครบถ้วนตามที่กำหนดไว้ในหลักสูตรแต่ละประเภทวิชาและสาขาวิชา และตามแผนการเรียนที่สถานศึกษากำหนด

(๒) ได้ค่าระดับคะแนนเฉลี่ยสะสมไม่ต่ำกว่า ๒.๐๐

(๓) ผ่านเกณฑ์การประเมินมาตรฐานวิชาชีพ

/ (๔) ได้เข้าร่วม...

(๔) ได้เข้าร่วมปฏิบัติกิจกรรมเสริมหลักสูตรตามแผนการเรียนที่สถานศึกษากำหนดและ "ผ่าน" ทุกภาคเรียน

ข้อ ๕๖ ให้หัวหน้าสถานศึกษา เป็นผู้อนุมัติผลการเรียนและการสำเร็จการศึกษาตามหลักสูตร

ข้อ ๕๗ เมื่อนักศึกษาได้ลงทะเบียนรายวิชาครบ ๒ ภาคเรียน หากได้ค่าระดับคะแนนเฉลี่ยสะสมต่ำกว่า ๑.๗๕ ให้สถานศึกษาพิจารณาว่าควรให้เรียนต่อไปหรือให้พ้นสภาพนักศึกษา

เมื่อได้ลงทะเบียนรายวิชาครบ ๔ ภาคเรียน หากได้ค่าระดับคะแนนเฉลี่ยสะสมต่ำกว่า ๑.๙๐ ให้สถานศึกษาพิจารณาว่าควรให้เรียนต่อไปหรือให้พ้นสภาพนักศึกษา

ข้อ ๕๘ นักศึกษาที่เรียนแบบเต็มเวลาและได้ลงทะเบียนรายวิชารวม ๔ ภาคเรียนแล้ว แต่ยังไม่เข้าเกณฑ์การสำเร็จการศึกษาตามหลักสูตรตามข้อ ๕๕ ให้สถานศึกษาพิจารณาว่าควรให้เรียนต่อไปหรือให้พ้นสภาพนักศึกษา ทั้งนี้ ให้เรียนได้ไม่เกิน ๘ ภาคเรียน นับตั้งแต่วันขึ้นทะเบียนเป็นนักศึกษา โดยไม่นับภาคเรียนที่ลาพักการเรียน

นักศึกษาที่เรียนแบบไม่เต็มเวลาและได้ลงทะเบียนรายวิชาครบทุกภาคเรียนตามแผนการเรียนที่สถานศึกษากำหนดแล้ว แต่ยังไม่เข้าเกณฑ์การสำเร็จการศึกษาตามหลักสูตรตามข้อ ๕๕ ให้สถานศึกษาพิจารณาว่าควรให้เรียนต่อไป หรือให้พ้นสภาพนักศึกษา ทั้งนี้ ให้เรียนได้ไม่เกิน ๑๒ ภาคเรียนนับตั้งแต่วันขึ้นทะเบียนเป็นนักศึกษาโดยไม่นับภาคเรียนที่ลาพักการเรียน

ส่วนที่ ๔
การเทียบโอนผลการเรียนรู้

ข้อ ๕๙ การโอนผลการเรียนสำหรับนักศึกษาจากสถานศึกษาซึ่งใช้หลักสูตรประกาศนียบัตรวิชาชีพชั้นสูง พุทธศักราชเดียวกัน ให้สถานศึกษาที่รับนักศึกษาเข้าเรียนรับโอนผลการเรียนทุกรายวิชา นอกจากรายวิชาที่ได้ระดับผลการเรียนต่ำกว่า ๒.๐ สถานศึกษาจะรับโอนหรือจะทำการประเมินใหม่จนเห็นว่าได้ผลการเรียนถึงเกณฑ์มาตรฐานของสถานศึกษาแล้วจึงรับโอนผลการเรียนรายวิชานั้นก็ได้

ข้อ ๖๐ สถานศึกษาจะรับโอนผลการเรียนรายวิชาจากหลักสูตรอื่นซึ่งไม่ต่ำกว่าระดับประกาศนียบัตรวิชาชีพชั้นสูง ได้ตามเงื่อนไขต่อไปนี้

(๑) เป็นรายวิชาหรือกลุ่มวิชาที่มีจุดประสงค์และเนื้อหาใกล้เคียงกันไม่ต่ำกว่าร้อยละ ๗๕ และมีจำนวนหน่วยกิตไม่น้อยกว่าหน่วยกิตของรายวิชาที่ระบุไว้ในหลักสูตร

(๒) รายวิชาที่ได้ระดับผลการเรียนตั้งแต่ ๒.๐ ขึ้นไป โดยสถานศึกษาจะรับโอนผลการเรียนหรือจะทำการประเมินใหม่แล้ว จึงรับโอนรายวิชานั้นก็ได้

ข้อ ๖๑ เมื่อนักศึกษาขอโอนผลการเรียนรายวิชา ให้สถานศึกษาดำเนินการให้แล้วเสร็จก่อนการวัดผลสัมฤทธิ์ปลายภาคเรียน ภาคเรียนแรกที่นักศึกษาเข้าเรียน

ข้อ ๖๒ การบันทึกผลการเรียนตามข้อ ๕๙ และข้อ ๖๐ ลงในระเบียนแสดงผลการเรียน ให้ใช้รหัสวิชาและชื่อรายวิชาตามหลักสูตรประกาศนียบัตรวิชาชีพชั้นสูง พุทธศักราชที่ใช้ในปัจจุบัน โดยแสดงหมายเหตุว่าเป็นรายวิชาที่รับโอนผลการเรียน

/ ข้อ ๖๓ สถานศึกษา ...

ข้อ ๖๓ สถานศึกษาจะอนุญาตให้นักศึกษาไปเรียนรายวิชาบางรายวิชาจากสถานศึกษาแห่งอื่น ในกรณีที่สถานศึกษาไม่สามารถเปิดทำการสอนในรายวิชานั้นได้ โดยสถานศึกษาพิจารณารายละเอียดเกี่ยวกับเนื้อหาของหลักสูตรตามที่เห็นสมควร และให้สถานศึกษาทั้งสองแห่งทำความตกลงร่วมกันในการจัดสอนและรับโอนผลการเรียน

ข้อ ๖๔ ในกรณีสถานศึกษาอนุญาตให้นักศึกษาไปเรียนจากสถานศึกษาแห่งอื่นตามข้อ ๖๓ ให้สถานศึกษาพิจารณารับโอนผลการเรียน ดังนี้

(๑) รับโอนรายวิชาที่มีผลการเรียนตั้งแต่ ๒.๐ ขึ้นไป หรือ

(๒) รายวิชาที่ได้ระดับผลการเรียนต่ำกว่า ๒.๐ สถานศึกษาอาจรับโอนผลการเรียนหรือไม่ก็ได้ ให้อยู่ในดุลพินิจของสถานศึกษา

ทั้งนี้ ให้สถานศึกษาแจ้งให้นักศึกษาทราบก่อนที่จะอนุญาตให้ไปเรียน

การบันทึกผลการเรียนลงในระเบียนแสดงผลการเรียน ให้ใช้รหัสวิชาและชื่อรายวิชาของหลักสูตรประกาศนียบัตรวิชาชีพชั้นสูง พุทธศักราชที่ใช้ในปัจจุบัน โดยระบุว่ารับโอนผลการเรียน

ข้อ ๖๕ กรณีที่มีการประเมินใหม่ตามข้อ ๕๙ และข้อ ๖๐ ระดับผลการเรียนให้เป็นไปตามที่ได้จากการประเมินใหม่ แต่ต้องไม่สูงไปกว่าเดิม

ข้อ ๖๖ นักศึกษาที่มีความรู้และประสบการณ์ในงานอาชีพ หรือทำงานในอาชีพนั้นอยู่แล้ว หรือมีความรู้ในรายวิชาตรงตามหลักสูตรมาก่อนเข้าเรียน หรือเข้าเรียนแล้ว แต่ได้เรียนหรือฝึกปฏิบัติในสถานประกอบการ จะขอประเมินเทียบโอนความรู้และประสบการณ์เพื่อนับจำนวนหน่วยกิตสะสมสำหรับรายวิชานั้นก็ได้ โดยเทียบโอนได้ไม่เกิน ๒ ใน ๓ ของจำนวนหน่วยกิต ตามหลักสูตรแต่ละประเภทวิชาและสาขาวิชาและตามแผนการเรียนที่สถานศึกษากำหนด โดยสถานศึกษาจัดให้มีระบบสะสมหน่วยกิต

การเทียบโอนความรู้และประสบการณ์ ให้เป็นไปตามหลักเกณฑ์และแนวปฏิบัติที่คณะกรรมการการอาชีวศึกษากำหนด

ถ้าผลการประเมินไม่ผ่าน นักศึกษาสามารถลงทะเบียนเรียนปกติในภาคเรียนนั้น หรือขอประเมินเทียบโอนความรู้และประสบการณ์ในภาคเรียนต่อไปก็ได้

ข้อ ๖๗ นักศึกษาที่สถานศึกษาให้พ้นสภาพนักศึกษาตามข้อ ๕๗ หรือข้อ ๕๘ แล้วสอบเข้าเรียนใหม่ในสถานศึกษาเดิม หรือสถานศึกษาแห่งใหม่ได้ ให้สถานศึกษารับโอนผลการเรียนเฉพาะรายวิชาที่ยังปรากฏอยู่ในหลักสูตรที่ใช้ในปัจจุบัน และได้ระดับผลการเรียนตั้งแต่ ๒.๐ ขึ้นไป

หมวด ๔
การจัดการเรียนรู้และการประเมินผลรายวิชาปรับพื้นฐานวิชาชีพ

ข้อ ๖๘ สถานศึกษาที่รับนักศึกษาตามข้อ ๗ วรรคสอง ต้องจัดให้นักศึกษาเรียนรายวิชาปรับพื้นฐานวิชาชีพตามที่กำหนดไว้ในหลักสูตรแต่ละประเภทวิชา สาขาวิชา พร้อมชำระเงินค่าธรรมเนียมต่าง ๆ ตามที่สถานศึกษากำหนด หรืออนุญาตให้ไปเรียนจากสถานศึกษาอื่นที่เปิดสอนรายวิชานั้น ๆ หรือรายวิชาที่เนื้อหาใกล้เคียงกัน หรือลงทะเบียนเพื่อขอประเมินเทียบโอนความรู้และประสบการณ์ตามข้อ ๖๖ ก็ได้

/ ข้อ ๖๙ การประเมิน ...

ข้อ ๖๙ การประเมินผลการเรียนรายวิชาปรับพื้นฐานวิชาชีพ ปฏิบัติเช่นเดียวกับการประเมินผลการเรียนรายวิชาตามหลักสูตร ทั้งนี้ ผู้ที่ได้ระดับผลการเรียนตั้งแต่ ๑.๐ ขึ้นไป ถือว่าผ่าน โดยให้บันทึก "ผ." ลงในระเบียนแสดงผลการเรียนช่อง "ผลการเรียน"

นักศึกษาที่ลงทะเบียนเรียนรายวิชาปรับพื้นฐานวิชาชีพต้องเรียนให้ได้ระดับผลการประเมิน "ผ่าน" ทุกรายวิชา

หมวด ๕
เอกสารการศึกษา

ข้อ ๗๐ สถานศึกษาต้องจัดให้มีเอกสารการศึกษา ดังต่อไปนี้

(๑) ระเบียนแสดงผลการเรียนตามแบบที่กำหนดท้ายระเบียบนี้ซึ่งใช้ชื่อย่อว่า "รบ. ๑ ปวส." และต้องเก็บรักษาไว้ตลอดไป

การจัดทำระเบียนแสดงผลการเรียน ให้หัวหน้างานทะเบียนเป็นผู้จัดทำ ลงลายมือชื่อพร้อมทั้ง วัน เดือน ปี และให้หัวหน้าสถานศึกษาเป็นผู้ลงนามรับรองผลการเรียนและการสำเร็จการศึกษาตามหลักสูตร

(๒) ระเบียนแสดงผลการเรียนฉบับภาษาอังกฤษ ตามแบบที่กำหนดท้ายระเบียบนี้ และต้องเก็บรักษาไว้ตลอดไป

การจัดทำระเบียนแสดงผลการเรียนฉบับภาษาอังกฤษ ให้หัวหน้างานทะเบียนเป็นผู้จัดทำ ลงลายมือชื่อ พร้อมทั้ง วัน เดือน ปี และให้หัวหน้าสถานศึกษาเป็นผู้ลงนามรับรองผลการเรียนและการสำเร็จการศึกษาตามหลักสูตร

(๓) แบบรายงานผลการเรียนของผู้ที่สำเร็จการศึกษาตามแบบที่กำหนดท้ายระเบียบนี้ ใช้ชื่อย่อว่า "รบ.๒ ปวส." และต้องเก็บรักษาไว้ตลอดไป

(๔) ประกาศนียบัตร และวุฒิบัตร ตามแบบที่กำหนดท้ายระเบียบนี้

(๕) สมุดประเมินผลรายวิชา และหลักฐานเกี่ยวกับการประเมินผลการเรียนในแบบอื่นสมุดบันทึกการฝึกประสบการณ์สมรรถนะวิชาชีพ หรือสมุดบันทึกการปฏิบัติงานหรือสมุดรายงานของนักศึกษา

(๖) ใบรับรองสภาพการเป็นนักศึกษาและใบรับรองผลการเรียนตามแบบที่กำหนดท้ายระเบียบนี้

ข้อ ๗๑ ให้สถานศึกษาเก็บรักษากระดาษคำตอบ และหลักฐานการประเมินผลการเรียนไว้เป็นเวลาไม่น้อยกว่า ๑ ปีการศึกษา

ข้อ ๗๒ ให้สถานศึกษาแจ้งผลการเรียนของนักศึกษาให้นักศึกษาและผู้ปกครองทราบทุกภาคเรียน

ข้อ ๗๓ ให้เอกสารคู่ฉบับระเบียนแสดงผลการเรียน และเอกสารคู่ฉบับระเบียบแสดงผลการเรียนฉบับภาษาอังกฤษ เป็นเอกสารรับรองผลการเรียน

ข้อ ๗๔ ให้สถานศึกษาออกเอกสารคู่ฉบับระเบียนแสดงผลการเรียน เอกสารคู่ฉบับระเบียนแสดงผลการเรียนฉบับภาษาอังกฤษ ประกาศนียบัตรและวุฒิบัตร แก่ผู้สำเร็จการศึกษา

ข้อ ๗๕ การทำสำเนาระเบียนแสดงผลการเรียน จะใช้วิธีพิมพ์ใหม่ หรือสำเนาเอกสารตามต้นฉบับก็ได้ แล้วให้เขียนหรือประทับตรา "สำเนาถูกต้อง" ส่วนการทำสำเนาระเบียนแสดงผลการเรียนฉบับภาษาอังกฤษจะใช้วิธีพิมพ์ใหม่หรือสำเนาเอกสารตามต้นฉบับก็ได้ แล้วให้เขียนหรือประทับตรา "CERTIFIED TRUE COPY"

/ ให้หัวหน้า ...

ให้หัวหน้างานทะเบียน หรือผู้ที่ได้รับมอบหมายให้ทำการแทนลงลายมือชื่อรับรองสำเนา พร้อมทั้ง วัน เดือน ปี ที่ออกสำเนา และหัวหน้าสถานศึกษาหรือผู้ได้รับมอบหมายลงลายมือชื่อกำกับที่รูปถ่าย

ข้อ ๗๖ นักศึกษาที่ต้องการใบรับรองสภาพการเป็นนักศึกษา หรือใบรับรองผลการเรียนจากสถานศึกษาให้สถานศึกษาออกใบรับรองสภาพการเป็นนักศึกษา หรือใบรับรองผลการเรียนแล้วแต่กรณี ใบรับรองนี้มีอายุ ๖๐ วัน โดยให้สถานศึกษากำหนดวันหมดอายุไว้ด้วย

หมวด ๖
บทเฉพาะกาล

ข้อ ๗๗ สถานศึกษาใดที่มีนักศึกษาอยู่ระหว่างศึกษาตามหลักสูตรประกาศนียบัตรวิชาชีพชั้นสูง พุทธศักราช ๒๕๕๗ ให้ถือปฏิบัติตามระเบียบกระทรวงศึกษาธิการว่าด้วยการจัดการศึกษาและการประเมินผลการเรียนตามหลักสูตรประกาศนียบัตรวิชาชีพชั้นสูง พุทธศักราช ๒๕๕๗ ที่ใช้บังคับอยู่เดิมจนกว่านักศึกษาจะสำเร็จการศึกษา

ข้อ ๗๘ สถานศึกษาใดที่จัดการศึกษาตามหลักสูตรประกาศนียบัตรวิชาชีพชั้นสูง พุทธศักราช ๒๕๖๓ ไปก่อนแล้ว โดยดำเนินการตามระเบียบกระทรวงศึกษาธิการว่าด้วยการจัดการศึกษาและการประเมินผลการเรียนตามหลักสูตรประกาศนียบัตรวิชาชีพชั้นสูง พุทธศักราช ๒๕๕๗ ก่อนระเบียบนี้ใช้บังคับถือว่าการดำเนินการที่ผ่านมานั้นมีผลโดยสมบูรณ์

ข้อ ๗๙ ในระหว่างที่ยังมิได้กำหนดหลักเกณฑ์ วิธีการ แนวปฏิบัติ หรือข้อบังคับกรณีใดเพื่อปฏิบัติตามระเบียบนี้ ให้นำหลักเกณฑ์ วิธีการ แนวปฏิบัติ หรือข้อบังคับที่กำหนดไว้แล้วซึ่งใช้อยู่เดิมมาใช้บังคับไปพลางก่อน เท่าที่ไม่ขัดหรือแย้งกับระเบียบนี้ ทั้งนี้ จนกว่าจะมีการกำหนดหลักเกณฑ์ วิธีการ แนวปฏิบัติหรือข้อบังคับตามระเบียบนี้

ในกรณีที่ไม่อาจนำหลักเกณฑ์ วิธีการ หรือแนวปฏิบัติที่กำหนดไว้แล้วมาใช้บังคับ การจะดำเนินการประการใดให้เป็นอำนาจของผู้รักษาการตามระเบียบนี้

ประกาศ ณ วันที่ ๒๖ พฤศจิกายน พ.ศ. ๒๕๖๔
ตรีนุช เทียนทอง
รัฐมนตรีว่าการกระทรวงศึกษาธิการ

ระเบียบกระทรวงศึกษาธิการ

ว่าด้วย การลงโทษนักเรียนและนักศึกษา พ.ศ. 2548

อาศัยอำนาจตามความในมาตรา 6 และมาตรา 65 แห่งพระราชบัญญัติคุ้มครองเด็ก พ.ศ. 2546 รัฐมนตรีว่าการกระทรวงศึกษาธิการ จึงวางระเบียบว่าด้วยการลงโทษนักเรียนและนักศึกษาไว้ดังต่อไปนี้

ข้อ 1 ระเบียบนี้เรียกว่า **"ระเบียบกระทรวงศึกษาธิการ ว่าด้วยการลงโทษนักเรียนและนักศึกษา พ.ศ. 2548"**

ข้อ 2 ระเบียบนี้ให้ใช้บังคับตั้งแต่วันประกาศในราชกิจจานุเบกษาเป็นต้นไป

ข้อ 3 ให้ยกเลิกระเบียบกระทรวงศึกษาธิการว่าด้วยการลงโทษนักเรียนหรือนักศึกษา พ.ศ. 2543

ข้อ 4 ในระเบียบนี้ **"ผู้บริหารโรงเรียนหรือสถานศึกษา"** หมายความว่า ครูใหญ่ อาจารย์ใหญ่ ผู้อำนวยการ อธิการบดี หรือหัวหน้าของโรงเรียนหรือสถานศึกษาหรือตำแหน่งที่เรียกชื่ออย่างอื่นของโรงเรียนหรือสถานศึกษานั้น

"กระทำความผิด" หมายความว่า การที่นักเรียนหรือนักศึกษาประพฤติฝ่าฝืนระเบียบข้อบังคับของสถานศึกษา หรือของกระทรวงศึกษาธิการ หรือกฎกระทรวงว่าด้วยความประพฤติของนักเรียนและนักศึกษา

"การลงโทษ" หมายความว่า การลงโทษนักเรียนหรือนักศึกษาที่กระทำความผิด โดยมีความมุ่งหมายเพื่อการอบรมสั่งสอน

ข้อ 5 โทษที่จะลงโทษแก่นักเรียนหรือนักศึกษาที่กระทำความผิด มี 4 สถาน ดังนี้

(1) ว่ากล่าวตักเตือน

(2) ทำทัณฑ์บน

(3) ตัดคะแนนความประพฤติ

(4) ทำกิจกรรมเพื่อให้ปรับเปลี่ยนพฤติกรรม

ข้อ 6 ห้ามลงโทษนักเรียนและนักศึกษาด้วยวิธีรุนแรง หรือแบบกลั่นแกล้ง หรือลงโทษด้วยความโกรธ หรือด้วยความพยาบาท โดยคำนึงถึงอายุของนักเรียน นักศึกษาและความร้ายแรงของพฤติกรรมประกอบการลงโทษด้วย

การลงโทษนักเรียน นักศึกษาให้เป็นไปเพื่อเจตนาที่จะแก้นิสัยและความประพฤติไม่ดีของนักเรียน นักศึกษา ให้รู้สำนึกในความผิด และกลับประพฤติตนในทางที่ดีต่อไป

ให้ผู้บริหารโรงเรียนหรือสถานศึกษาหรือผู้บริหารโรงเรียนหรือสถานศึกษามอบหมายให้เป็นผู้ที่มีอำนาจในการลงโทษนักเรียน นักศึกษา

ข้อ 7 การว่ากล่าวตักเตือน ใช้ในกรณีนักเรียน นักศึกษา กระทำความผิดไม่ร้ายแรง

ข้อ 8 การทำทัณฑ์บนใช้ในกรณีนักเรียน นักศึกษา ที่ประพฤติตนไม่เหมาะสมกับสภาพนักเรียน นักศึกษา ตามกฎกระทรวงว่าด้วยความประพฤตินักเรียน นักศึกษา หรือกรณีที่ทำให้เสื่อมเสียชื่อเสียงและเกียรติศักดิ์ของสถานศึกษาหรือฝ่าฝืนระเบียบของสถานศึกษา หรือได้รับโทษว่ากล่าวตักเตือนแล้ว แต่ยังไม่เข็ดหลาบ

การทำทัณฑ์บนให้ทำเป็นหนังสือ และเชิญบิดา มารดาหรือผู้ปกครองมาบันทึกรับทราบความผิดและรับรองการทำทัณฑ์บนไว้ด้วย

ข้อ 9 การตัดคะแนนความประพฤติ ให้เป็นไปตามระเบียบปฏิบัติว่าด้วยการตัดคะแนนความประพฤตินักเรียนและนักศึกษาของแต่ละสถานศึกษากำหนด และให้ทำบันทึกข้อมูลไว้เป็นหลักฐาน

ข้อ 10 ทำกิจกรรมเพื่อให้ปรับเปลี่ยนพฤติกรรม ใช้ในกรณีที่นักเรียน นักศึกษากระทำความผิดที่สมควรต้องปรับเปลี่ยนพฤติกรรม

การจัดกิจกรรมเพื่อปรับเปลี่ยนพฤติกรรมให้เป็นไปตามแนวทางที่กระทรวงศึกษาธิการกำหนด

ข้อ 11 ให้ปลัดกระทรวงศึกษาธิการ รักษาการให้เป็นไปตามระเบียบนี้และให้มีอำนาจตีความและวินิจฉัยปัญหาเกี่ยวกับการปฏิบัติตามระเบียบนี้

ประกาศ ณ วันที่ 18 มกราคม พ.ศ. 2548

อดิศัย โพธารามิก

(นายอดิศัย โพธารามิก)

รัฐมนตรีว่าการกระทรวงศึกษาธิการ

◆ ◆ ◆ ◆ ◆

ระเบียบกระทรวงศึกษาธิการ

ว่าด้วย การเคารพของนักเรียนและนักศึกษา

โดยที่เห็นสมควรปรับปรุงระเบียบกระทรวงธรรมการ ว่าด้วยการเคารพของนักเรียน นักศึกษาพุทธศักราช 2482 ใหม่ เหมาะสมยิ่งขึ้น

อาศัยอำนาจตามความในข้อ 23 แห่งประกาศของคณะปฏิวัติฉบับที่ 216 ลงวันที่ 29 กันยายน 2515 กระทรวงศึกษาธิการจึงวางระเบียบไว้ดังต่อไปนี้

ข้อ 1 ระเบียบนี้เรียกว่า **"ระเบียบกระทรวงศึกษาธิการว่าด้วยการเคารพของนักเรียน นักศึกษา พ.ศ. 2530"**

ข้อ 2 ระเบียบนี้ให้ใช้บังคับตั้งแต่วันถัดจากวันประกาศเป็นต้นไป

ข้อ 3 ให้ยกเลิกระเบียบกระทรวงธรรมการเรื่องการเคารพของนักเรียน พุทธศักราช 2482 บรรดาระเบียบข้อบังคับและคำสั่งอื่นใดในส่วนที่กำหนดไว้แล้วในระเบียบนี้หรือซึ่งขัดแย้งกับระเบียบนี้ ให้ใช้ระเบียบนี้แทน

ข้อ 4 ในระเบียบนี้

"นักเรียนและนักศึกษา" หมายความว่า บุคคลซึ่งกำลังเล่าเรียนอยู่ในสถานศึกษา

"สถานศึกษา" หมายความว่า สถานที่ซึ่งบุคคลกำลังเล่าเรียนอยู่ในสถานศึกษา

ข้อ 5 การทำความเคารพในห้องเรียน

5.1 เมื่อครูเข้ามาในห้องเรียน ให้หัวหน้าห้องเรียนเป็นผู้บอกทำความเคารพโดยให้ใช้คำบอกว่า **"นักเรียน"** หรือ **"นักศึกษา"** ให้ทุกคนหยุดทำงานที่กำลังทำอยู่นั้นทันที นั่งตัวตรงแล้วบอกว่า **"เคารพ"** ให้นักเรียนหรือนักศึกษายืนตรงแล้วไหว้กล่าวคำว่า **"สวัสดีครับ" "สวัสดีค่ะ"** เมื่อได้รับคำสั่งจากครูให้นั่งจึงนั่งลง

5.2 เมื่อนักเรียนและนักศึกษาจะพูดกับครูให้ยืนตรง เมื่อไปพบครูหรือเมื่อจะกลับมาที่โต๊ะเรียนให้ใช้วิธีไหว้

5.3 การเคารพผู้เคารพในทางศาสนา ให้ทำความเคารพตามประเพณีนิยม

ข้อ 6 การทำความเคารพของนักเรียนและนักศึกษานอกห้องเรียน

6.1 นักเรียนและนักศึกษาทั้งชายและหญิงเมื่ออยู่ในแถวให้ใช้คำบอกว่า **"แถวตรง"**

6.2 การเคารพผู้เคารพในทางศาสนา ให้กระทำความเคารพตามประเพณีนิยม

ข้อ 7 การทำความเคารพของนักเรียนและนักศึกษาในโอกาสอื่น

7.1 การเคารพครูเวรหน้าประตู นักเรียนและนักศึกษาชาย - หญิง ไหว้และกล่าวคำว่า **"สวัสดีครับ" "สวัสดีค่ะ"** โดยเดินแถวเรียงหนึ่ง เพื่อทำความเคารพ

7.2 ขณะขึ้นหรือลงบันได ถ้าครูผ่านให้ นักเรียน นักศึกษาหยุดยืนตรง ชิดริมบันได จนกว่าครูจะผ่านเลยไป

7.3 เมื่อพบนอกบริเวณสถานศึกษาให้นักเรียนหรือนักศึกษาไหว้ตามความเหมาะสมดังกล่าวคำว่า **"สวัสดีครับ" "สวัสดีค่ะ"**

7.4 ขณะที่นักเรียนหรือนักศึกษา ทำงานหรือนั่งอยู่บริเวณอาคาร หากครูเดินผ่านให้ทำความเคารพโดยยืนตรงหรือไหว้

7.5 เมื่ออยู่กับที่มีครูผ่านมาให้ยืนตรงแล้วไหว้และกล่าวคำว่า **"สวัสดีครับ" "สวัสดีค่ะ"**

7.6 เมื่อเดินสวนกับครู นักเรียน นักศึกษาต้องหยุดหันหน้าไปทางครู ยืนตรงแล้วไหว้ เมื่อครูผ่านไปแล้วจึงเดินต่อไป

7.7 เมื่อครูยืนอยู่กับที่ นักเรียน นักศึกษาจะเดินผ่านให้หยุดยืนตรงแล้วไหว้เดินผ่านไปโดยก้มตัวเล็กน้อย

7.8 หากนักเรียน นักศึกษาพบครูคนเดียวกันมากกว่าหนึ่งครั้งในวันนั้น

7.8.1 เมื่ออยู่กับที่ มีครูผ่านมาหรือเดินสวนกับครู นักเรียน นักศึกษาจะต้องหยุดหันหน้าไปทางครูแล้วยืนตรงเป็นการแสดงความเคารพ

7.8.2 เมื่อครูยืนอยู่กับที่ นักเรียน นักศึกษาจะเดินผ่าน ให้เดินโดยก้มตัวเล็กน้อย

ข้อ 8 การทำความคารพของนักเรียน นักศึกษาขณะอยู่บนยานพาหนะเมื่อสวนกับพระบาทสมด็จพระเจ้าอยู่หัว หรือผู้แทนพระองค์ สมเด็จพระบรมราชินีนาถ พระบรมราชวงศ์ธงมหาราช ธงราชินี ธงบรมราชวงศ์ ธงเยาวชน ธงประจำกองทหาร ธงประจำกองลูกเสือ ดังนี้

8.1 ถ้าอยู่ในยานพาหนะสาธารณะ เช่น รถโดยสารประจำทาง หรือยานพาหนะที่ไม่สะดวกแก่การออกมาทำความคารพ เช่น รถยนต์ รถรับจ้าง รถบรรทุก ให้อยู่ในยานพาหนะนั้นด้วยอาการสำรวม

8.2 ถ้าในยานพาหนะส่วนตัวที่สามารถออกมาทำความเคารพได้ละดวก เช่น รถจักรยานยนต์ รถจักรยาน ให้หยุดและออกมาจากยานพาหนะนั้นแล้วแสดงความเคารพ

8.3 ถ้านักเรียนหรือนักศึกษาขับขี่ยานพาหนะ ถ้าพบครูสวนทางมาให้แสดงความเคารพโดยคำนับ

ข้อ 9 นักเรียนและนักศึกษาไม่ต้องทำความเคารพในโอกาสต่อไป

9.1 เมื่อได้รับอนุญาต

9.2 เมื่อขับขี่ยานพาหนะหรืออยู่ในที่คับขัน

ข้อ 10 นักเรียนและนักศึกษาที่เป็นลูกเสือ เนตรนารี ยุวกาชาด สมาชิกผู้บำเพ็ญประโยชน์หรือนักศึกษาวิชาทหาร การแสดงความคารพให้ปฏิบัติตามระเบียบว่าด้วยการนั้น

ข้อ 11 การปฏิบัติตนในห้องเรียน และในอาคารเรียน

11.1 ต้องตั้งใจเรียน รักษากิริยา วาจา มารยาท ให้เรียบร้อย

11.2 รักษาความสะอาดของห้องเรียนและอาคารเรียนไม่ขีดเขียนบนโต๊ะเรียนและผนังห้องเรียน

11.3 รักษาทรัพย์สิน อุปกรณ์การเรียนต่าง ๆ หากทำเสียหาย โดยจงใจหรือความเลินเล่อต้องแจ้งครูผู้สอนหรือครูหัวหน้าแผนก/หัวหน้าคณะทราบทันที

11.4 ไม่นำอาหารขึ้นมารับประทานบนอาคารเรียน

ข้อ 12 การลา ลากิจหรือลาป่วย

12.1 การลาป่วย นักเรียน นักศึกษาต้องนำใบลาที่ผู้ปกครองลงชื่อรับรองมายื่นขออนุญาตต่อครูที่ปรึกษา การลากิจ นักเรียน นักศึกษา ต้องยื่นใบลาล่วงหน้าก่อนหยุดเรียน ส่วนการป่วย นักเรียน นักศึกษาต้องยื่นใบลาในวันแรกที่มาเรียน

◆ ◆ ◆ ◆ ◆

ระเบียบวิทยาลัยการอาชีพนาทวี

ว่าด้วย การตัดคะแนนความประพฤติ เพื่อพิจารณาการลงโทษนักเรียน นักศึกษา

โดยกำหนดระเบียบสำนักงานคณะกรรมการการอาชีวศึกษา ว่าด้วยการตัดคะแนนความประพฤติเพื่อให้การพิจารณาลงโทษนักเรียน นักศึกษา สังกัดสำนักงานคณะกรรมการการอาชีวศึกษา อาศัยระเบียบดังกล่าว ข้อ 14 วิทยาลัยการอาชีพนาทวี จึงวางหลักเกณฑ์และวิธีการตัดคะแนนความประพฤติ นักเรียน นักศึกษา ไว้ดังนี้

ข้อ 1 ระเบียบนี้เรียกว่า **"ระเบียบวิทยาลัยการอาชีพนาทวี ว่าด้วยการตัดคะแนนความประพฤติเพื่อพิจารณาลงโทษนักเรียน นักศึกษา พ.ศ. 2563"**

ข้อ 2 ระเบียบนี้ใช้บังคับตั้งแต่ปีการศึกษา 2563 เป็นต้นไป

ข้อ 3 ให้ยกเลิกระเบียบว่าด้วยการตัดคะแนนความประพฤติเพื่อพิจารณาลงโทษนักเรียน นักศึกษาของวิทยาลัยการอาชีพนาทวี ระเบียบข้อบังคับหรือคำสั่งอื่นใดในส่วนนี้ที่กำหนดไว้แล้วในระเบียบนี้หรือขัดแย้งกับระเบียบนี้ ให้ใช้ระเบียบนี้แทน

ข้อ 4 คำนิยามในระเบียบนี้ **"หัวหน้าสถานศึกษา"** หมายถึงผู้อำนวยการสถานศึกษา **"ผู้ช่วยหัวหน้าสถานศึกษา"** หมายถึงรองผู้อำนวยการสถานศึกษา **"หัวหน้างานปกครอง"** หมายถึง ครูที่ปฏิบัติหน้าที่หัวหน้างานปกครองในวิทยาลัยการอาชีพนาทวี **"ครู"** หมายถึง ครูที่ปฏิบัติหน้าที่ในวิทยาลัยการอาชีพนาทวี **"นักเรียน - นักศึกษา"** หมายถึงผู้ที่กำลังศึกษาตามหลักสูตรประกาศนียบัตรวิชาชีพ (ปวช.) ประกาศนียบัตรวิชาชีพชั้นสูง (ปวส.) และทวิภาคี (DVT) **"ผู้ปกครอง"** หมายถึง บิดา มารดา หรือ บุคคล ซึ่งนักเรียน นักศึกษาไว้ในความปกครองตามเงื่อนไขที่ให้กับวิทยาลัยการอาชีพนาทวี **"คณะกรรมการ"** หมายถึง คณะกรรมการพิจารณาตัดคะแนนความประพฤตินักเรียน นักศึกษา มีหน้าที่พิจารณาความผิดนักเรียน นักศึกษา

ข้อ 5 อำนาจสั่งตัดคะแนนความประพฤตินักเรียน นักศึกษา

5.1 ครู ในสถานศึกษามีอำนาจสั่งตัดคะแนนความประพฤตินักเรียน นักศึกษา ที่กระทำความผิดได้ครั้งละ 5 คะแนน หัวหน้างานปกครอง รองผู้อำนวยการสถานศึกษา ผู้อำนวยการสถานศึกษา มีอำนาจสั่งตัดคะแนนความประพฤตินักเรียนและนักศึกษา แต่ละคนที่ได้กระทำความผิดครั้งละ 10 คน และมีอำนาจสั่งพักการเรียนครั้งละ 7 วันทำการ การตัดคะแนนความประพฤติต้องรายงานเป็นลายลักษณ์อักษรให้ผู้อำนวยการสถานศึกษาทราบทุกครั้ง

ข้อ 6 ระดับความผิดแบ่งออกเป็น 5 ระดับดังนี้

6.1 หนังสือตักเตือนเป็นลายลักษณ์อักษร

6.2 ทำทัณฑ์บน

6.3 พักการเรียน

6.4 ทำกิจกรรมเพื่อปรับเปลี่ยนพฤติกรรม

6.5 ย้ายสถานศึกษา

การลงโทษไม่ต้องทำเป็นขั้นตอนเรียงตามลำดับอาจลงโทษข้อใดข้อหนึ่งได้เลยขึ้นกับว่าโทษนั้นร้ายแรง เหมาะสมอย่างไร

ข้อ 7 ในแต่ละภาคเรียนนักเรียนนักศึกษาทุกคนมี คะแนนความประพฤติคนละ 100 คะแนนและมีเกณฑ์การตัดคะแนนความประพฤติดังนี้

7.1 ถูกตัดคะแนนครบ 30 คะแนน และทำหนังสือตักเตือนแจ้งให้ครูที่ปรึกษารับทราบ

7.2 ถูกตัดคะแนนครบ 50 คะแนน เชิญผู้ปกครอง ครูที่ปรึกษา ให้รับทราบเพื่อทำทัณฑ์บน

7.3 ถูกตัดคะแนนครบ 70 คำแนน เชิญผู้ปกคครอง ครูที่ปรึกษา หัวหน้าแผนก เพื่อทำการพักการเรียน 7 วันทำการ

7.4 ถูกตัดคะแนน 71 - 90 เชิญผู้ปกครอง ครูที่ปรึกษา หัวหน้าแผนก ทำบันทึกเข้าร่วมกิจกรรมเพื่อปรับเปลี่ยนพฤติกรรม (เข้าค่าย) โดยนักเรียน นักศึกษา เป็นผู้ออกค่าใช้จ่ายทั้งหมดในการเข้าร่วมกิจกรรมเป็นเวลา 3 วัน 2 คืน

7.5 ถูกตัดคะแนน 91 - 100 เสนอคณะกรรมการให้ย้ายสถานศึกษา

ข้อ 8 คณะกรรมการการพิจารณาโทษนักเรียนนักศึกษาการกระทำความผิดมีอำนาจหน้าที่ดังนี้

8.1 พิจารณาโทษการตัดคะแนนความประพฤติหรือสั่ง พักการเรียนตั้งแต่ 7 วันขึ้นไป

8.2 พิจารณาเสนอระดับโทษนักเรียนหรือนักศึกษาที่กระทำความผิด

8.3 การประชุมเพื่อพิจารณาโทษนักเรียนนักศึกษาต้องมีคณะกรรมการเข้าร่วมประชุมไม่น้อยกว่า 2 ใน 3 ของคณะกรรมการทั้งหมดและต้องมีการจดบันทึกการประชุมไว้ทุกครั้งและให้ผู้ที่เข้าร่วมประชุมลงลายมือชื่อไว้เป็นหลักฐาน

ข้อ 9 ความผิดที่ต้องตัดคะแนนความประพฤติ 5 คะแนนในความผิดกรณีดังต่อไปนี้

9.1 หลบหนีชั่วโมงเรียน

9.2 ก่อความเดือดร้อนรำคาญแก่บุคคลอื่น

9.3 แต่งกายผิดระเบียบ

9.3.1 ผมยาวเกินกำหนด (นักเรียน นักศึกษา ชาย) ปวช.4 ซม., ปวส. 7 ซม

9.3.2 ไม่สวมถุงเท้า - ถุงเท้าผิดระเบียบ

9.3.3 ไว้หนวดเครายาว

9.3.4 สวมเสื้อ - กางเกง -กระโปรง ผิดระเบียบวิทยาลัย

9.3.5 ไม่สวมเข็มขัดวิทยาลัย

9.3.6 เล็บยาว

9.3.7 ทำสีผม

9.3.8 ไม่รวบผมและไม่ติดโบว์ผูกผมหรือเน็ตติดผม (นักเรียน นักศึกษา หญิง)

9.3.9 สวมรองเท้าผิดระเบียบ

9.3.10 สวมเครื่องแบบไม่ตรงตามตารางเรียน

9.3.11 ไม่สวมเสื้อพละไว้ในกางเกง

9.3.12 สวมหรือตกแต่งเครื่องประดับอันมิใช่ที่วิทยาลัยฯกำหนดขึ้น

9.3.13 ใส่ชุดพละนอกจากวันที่เรียนพละหรือไม่มีกิจกรรมที่วิทยาลัยกำหนด

9.4 มาเรียนสาย เกินเวลา 08.05 - 08.30 น.

9.5 นำอาหารเครื่องดื่มหรือสิ่งอื่น ๆ ที่จะก่อให้เกิดความสกปรกขึ้นห้องเรียนหรืออาคารเรียน

9.6 แสดงกิริยาหรือวาจาไม่สุภาพต่อบุคคลทั่วไปในสถานศึกษา

9.7 ทำความผิดอื่น ๆ ตามที่สถานศึกษาเห็นสมควรเช่น ไม่ให้ความร่วมมือ ในงานส่วนรวมหลีกเลี่ยงหลบซ่อนไม่เข้าร่วมกิจกรรม

ข้อ 10 ความผิดที่ต้องตัดคะแนนความประพฤติ 10 คะแนนดังต่อไปนี้

10.1 สูบบุหรี่ในสถานศึกษาหรือที่สาธารณะ

10.2 ทำลายหรือทำให้เกิดความเสียหายต่อทรัพย์สินของส่วนราชการหรือทรัพย์สินของวิทยาลัย

10.3 ออกนอกวิทยาลัยโดยไม่ได้รับอนุญาต

10.4 เข้าไปในบริเวณหวงห้ามโดยไม่ได้รับอนุญาต

10.5 ขัดคำสั่ง โดยชอบของครูหรือประกาศของสถานศึกษา

10.6 มั่วสุมในบริเวณ สาธารณสถานโดยไม่มีเหตุอันควร

10.7 ห้ามนักเรียนนักศึกษาขับรถทุกชนิดเข้า มาภายในวิทยาลัย

10.8 ใช้สื่อโซเชียลมีเดียทำให้วิทยาลัยเกิดความเสียหาย

10.9 มาสายเกิน 08.30 เป็นต้นไป

ข้อ 11 ความผิดที่ถูกตัดคะแนนความประพฤติ 20 คะแนนดังต่อไปนี้

11.1 แสดงกิริยาอาการ พาดพิง ในเชิงชู้สาวทั้งภายในและภายนอกสถานศึกษา แสดงกิริยาวาจาก้าวร้าวอันแสดงให้เห็นว่า ไม่ให้ความเคารพครูและบุคลากรทั่วไปในสถานศึกษา

11.2 ประพฤติเป็นอันตพาลก่อให้เกิดความวุ่นวายแก่ผู้อื่น

11.3 ถูกตำรวจจับกุมหรือ ถูกตำรวจจับกุมหรือ ถูกรายงานชื่อและความประพฤติไม่เหมาะสมให้สถานศึกษาลงโทษ

11.4 แอบอ้างชื่อ สถานศึกษาไปดำเนินการอย่างใดอย่างหนึ่งโดยไม่ได้รับอนุญาตจึงเกิดความเสียหายแก่ชื่อเสียงวิทยาลัย

11.5 บังคับขู่เข็ญหรือชักชวนนักเรียนนักศึกษาให้หลบหนีการเรียน และเกิดความเสียหายต่อสถานศึกษา

11.6 ปกปิดความผิดของเพื่อนนักเรียนนักศึกษาอันก่อให้เกิดความเสียหายแก่สถานศึกษา

11.7 ให้บุคคลอื่น หรือ ใช้ให้บุคคลอื่นทำการฝ่าฝืนระเบียบ ประกาศของวิทยาลัย

ข้อ 12 ความผิดที่ถูกตัดคะแนนความประพฤติ 30 คะแนนดังต่อไปนี้

12.1 มั่วสุมในกลุ่มที่มีการเล่นการพนันหรือเป็นผู้ดูต้นทาง หรือมีอุปกรณ์การพนันไว้ในครอบครอง

12.2 ดื่ม สุราหรือของมึนเมาหรือมั่วสุมในกลุ่มที่มีการเสพยาเสพติด

12.3 มีอาวุธไว้ในครอบครองหรือพวกของมีคม

12.4 ก่อการทะเลาะวิวาทชกต่อยหรือใช้กำลังประทุษร้ายร่างกายผู้อื่น

ข้อ 13 ความผิดที่ถูก ตัดคะแนนความประพฤติ 50 คะแนนดังต่อไปนี้ หรือพักการเรียน 7 วัน

12.1 เสพติดฝิ่นกัญชายาบ้าเฮโรอีนหรือสารเสพติดอื่น ๆ โดยปรากฏหลักฐาน

◆ ◆ ◆ ◆ ◆

ระเบียบวิทยาลัยการอาชีพนาทวี

ว่าด้วย เครื่องแบบของนักเรียน นักศึกษา

เพื่อให้นักเรียน นักศึกษา แต่งกายเป็นระเบียบและถูกต้อง ตามระเบียบ กระทรวงศึกษาธิการ ว่าด้วย เครื่องแบบนักเรียน นักศึกษา พ.ศ. 2527 วิทยาลัยการอาชีพนาทวี จึงได้ประกาศ ระเบียบว่าด้วยการแต่งกายของนักเรียน นักศึกษา วิทยาลัยการอาชีพนาทวี ดังต่อไปนี้

1. เครื่องแบบนักเรียน นักศึกษา ระดับ ปวช.1

1.1 เสื้อ แบบเสื้อเชิ้ตคอตั้ง ผ้าขาวเกลี้ยง ไม่มีลวดลาย ไม่บางเกินควร ผ่าอกตลอด สาบที่อกเบื้องซ้ายตลบเข้าข้างในหรือนอกกว้างไม่เกิน 4 เซนติเมตร ใช้กระดุม-สีขาวล้วนกลมแบนขนาดวัดเส้นผ่าศูนย์กลาง 8-10 มิลลิเมตร แขนสั้นเพียงศอก ที่หน้าออกซ้ายติดกระเป๋าขนาดกว้าง 8-10 เซนติเมตร ลึก 10-15 เซนติเมตร 1 ใบ ตัวเสื้อด้านหลังไม่มีสาบหรือจีบด้านขวาของเสื้อระดับอก ปักชื่อ – สกุล บรรทัดที่ 1 ปัก ชื่อวิทยาลัยการอาชีพนาทวี บรรทัดที่ 2 ปักชื่อ-สกุล บรรทัดที่ 3 ปักสาขางาน ทั้งหมดปักด้วยด้ายสีน้ำเงิน ตัวอักษรสูง 8-10 มิลลิเมตร โดยปักทึบไม่ปักลวดลาย

1.2 กางเกง ใช้ทรงสุภาพแบบสากลสีกรมท่า ผ้าตามที่วิทยาลัยกำหนด มีห่วงสำหรับสอดสายเข็มขัด 5-7 ห่วง ความกว้างของห่วง 1 เซนติเมตร ขนาดวัดเส้นรอบวงปลายขาไม่น้อยกว่า 20 เซนติเมตร และไม่เกิน 25 เซนติเมตร ไม่พับปลายขาออกด้านนอกขณะสวมใส่ มีกระเป๋าตามแนวตะเข็บข้าง ข้างละ 1 ใบ กระเป๋าหลังมีหรือไม่มีก็ได้ ถ้ามีต้องเป็นกระเป๋าแบบเจาะไม่มีฝาปิด ขอบกระเป๋าหลังไม่มีลวดลาย จะมี 1 หรือ 2 ใบก็ได้

1.3 เนคไทสีกรมท่า ปักวิทยาลัยการอาชีพนาทวี

1.4 หัวเข็มขัด เป็นโลหะเครื่องหมายลายดุนตราวิทยาลัยการอาชีพนาทวี เท่านั้น

1.5 สายเข็มขัด เป็นสายหนังสีดำไม่มีลวดลายกว้าง 3.50 เซนติเมตร มีปลอกสีเดียวกับสาย1 ปลอกขนาดกว้าง 1 เซนติเมตร สำหรับสอดปลายสาย

1.6 รองเท้า เป็นรองเท้าผ้าใบ สีดำ หรือ รองเท้าหนังสีดำมีเชือก และถุงเท้าสั้นธรรม สีดำล้วนไม่มีลวดลายขณะสวมใส่ไม่พับหรือม้วนปลายถุงเท้า

1.7 เครื่องแต่งกายในขณะฝึกปฏิบัติงาน

1.7.1 เสื้อ ระดับ ปวช. ทุกระดับ ทุกแผนกวิชา เป็นแบบที่วิทยาลัยกำหนด เสื้อแขนสั้นใช้ผ้าสีเทา มีกระเป๋าที่หน้าอกซ้าย ปักตราวิทยาลัยการอาชีพนาทวี ที่กระเป๋าเสื้อ ด้านซ้ายมีแถบสีบนปากกระเป๋าตามสาขาวิชาที่อกเสื้อด้านขวาปัก ดังนี้ บรรทัดที่ 1 ปัก ชื่อ-สกุล ด้วยด้ายสี โดยมีความสูงของตัวอักษร 8-10 มิลลิเมตร ปักเป็นตัวทึบ ห้ามปักลวดลาย บรรทัดที่ 2 ปัก สาขางาน ด้วยด้ายสีเหลืองเข้ม

1.7.2 กางเกง ใช้แบบเดียวกับกางเกงเครื่องแบบนักเรียน นักศึกษา

1.8 ทรงผม ระดับ ปวช. เป็นแบบทรงรองทรีสั้น ด้านข้างและด้านหลังตัดเกรียนให้ชิดหนังศรีษะ ด้านบนส่วนที่ยาวที่สุดไม่เกิน 4 เซนติเมตร ไม่ไว้หนวดและเครา

2. เครื่องแบบนักเรียน – นักศึกษา หญิงระดับ ปวช.

2.1 เสื้อ ตัดด้วยผ้าขาวเกลี้ยง ไม่มีลวดลาย ไม่บางเกินควร เป็นแบบคอบัว ผ่าออกเสื้อตลอดเอวจั้ม แขนยาว ปลายแขนจั้ม ด้านหลังเสื้อเรียบ มีโบว์สีเหมือนกระโปรงติดที่หน้าอก ใช้กระดุมโลหะตราวิทยาลัยฯ จำนวน 4-5 กระดุม โดยที่อกเสื้อข้างขวา ปักดังนี้ บรรทัดที่ 1 ปักชื่อวิทยาลัยการอาชีพนาทวี บรรทัดที่ 2 ปักชื่อ-สกุล บรรทัดที่ 3 ปัก สาขางาน ทั้งหมดปักด้วยด้ายสีน้ำเงิน ความสูงของตัวอักษร 8-10 มิลลิเมตร ปักเส้นทึบห้ามปักลวดลาย

2.2 กระโปรงนักเรียน นักศึกษาหญิง กระโปรงสีเทามีลายเล็กน้อย แบบกระโปรงจีบรอบ จีบกระโปรงลึก 2 เซนติเมตร ขอบเอวกว้าง 3 เซนติเมตร ความยาวกระโปรง คลุมเข่าจากกลางสะบ้าหัวเข่ามา 5-8 เซนติเมตร

2.3 รองเท้า ทุกระดับเป็นรองเท้านักเรียนเหมือนมัธยม สีดำ ไม่มีลวดลาย รองเท้าใช้เรียนวิชาพลศึกษา ใช้รองเท้าผ้าใบสีขาว ใส่ถุงเท้าสีขาวให้เรียบร้อย

2.4 ทรงผมนักเรียน นักศึกษาหญิง ระดับ ปวช. ผมสั้นเสมอติ่งหู หรือยาวเกินติ่งหูลงมาไม่เกิน 4 เซนติเมตร (ยาวไม่เกินขอบปกเสื้อด้านหลัง) ห้ามซอย สไลด์หรือดัดผม ทำสีผม ใส่เยล มูส สเปรย์ หรือครีมใด ๆ หากไว้ยาวให้รวบเก็บผมให้เรียบร้อย

2.5 ห้ามกันคิ้ว เขียนคิ้วและตกแต่งใบหน้าหรือส่วนใดส่วนหนึ่งของใบหน้าด้วยฝุ่นสีหรือเครื่องสำอางทุกชนิด ยกเว้นลิปมันที่ไม่มีสี

2.6 เล็บ ตัดสั้น ห้ามทาสี หรือเคลือบเล็บ

3. เครื่องแบบนักศึกษาชาย ระดับ ปวส.

3.1 เสื้อ แบบเสื้อเชิ้ตคอตั้ง ผ้าขาวเกลี้ยง ไม่มีลวดลาย ไม่บางเกินควร ผ่าออกตลอด สาบที่อกเบื้องซ้ายตลบเข้าข้างในหรือนอกกว้างไม่เกิน 4 เซนติเมตร ใช้กระดุมสีขาวล้วนกลมแบนขนาดวัดเส้นผ่าศูนย์กลาง 8-10 มิลลิเมตร แขนยาวที่หน้าอกซ้ายติดกระเป๋าขนาดกว้าง 8-10 เซนติเมตร ลึก 10-15 เซนติเมตร 1 ใบ ตัวเสื้อด้านหลังไม่มีสาบหรือจีบและผูกเนคไทสีกรมท่าปักวิทยาลัยการอาชีพนาทวี ทุกครั้งที่สวมเครื่องแบบนักศึกษา

3.2 กางเกง ใช้ทรงสุภาพแบบสากลสีกรมดำ ผ้าตามที่วิทยาลัยกำหนด มีห่วงสำหรับสอดสายเข็มขัด 5-7 ห่วง ความกว้างของห่วง 1 เซนติเมตร ขนาดวัดเส้นรอบวงปลายขาไม่น้อยกว่า 20 เซนติเมตร และไม่เกิน 25 เซนติเมตร ไม่พับปลายขาออกด้านนอกขณะสวมใส่มีกระเป๋าตามแนวตะเข็บข้าง ข้างละ 1 ใบ กระเป๋าหลังมีหรือไม่มีก็ได้ ถ้ามีต้องเป็นกระเป๋าแบบเจาะไม่มีฝาปิดขอบกระเป๋าหลังไม่มีลวดลายจะมี1 หรือ 2 ใบก็ได้

3.3 หัวเข็มขัด เป็นโลหะเครื่องหมายลายดุนตามวิทยาลัยการอาชีพนาทวี เท่านั้น

3.4 สายเข็มขัด เป็นสายหนังสีดำไม่มีลวดลายกว้าง 3.50 เซนติเมตร มีปลอกสีเดียวกับสาย 1 ปลอก ขนาดกว้าง 1 เซนติเมตร สำหรับสอดปลายสาย

3.5 รองเท้า เป็นรองเท้าหนังหรือผ้าใบ สีดำล้วนไม่มีลวดลายใช้แบบหุ้มส้น ผูกเชือกสีเดียวกับรองเท้า และสวมถุงเท้าสั้นธรรมดาสีดำล้วน ไม่มีลวดลาย ไม่พับหรือม้วนปลายถุงเท้าขณะสวมใส่

3.6 เครื่องแต่งกายในขณะฝึกปฏิบัติงาน

3.6.1 เสื้อ ระดับ ปวส. ใช้ผ้าสีเทาตามที่วิทยาลัยกำหนดเป็นทรงซาฟารี แขนสั้นกระเป๋า 3 ใบ กระเป๋าบนซ้ายปักตราวิทยาลัยการอาชีพนาทวี มีแถบสีบนปากกระเป๋าตามสาขาวิชา อกเสื้อด้านขวา ปักชื่อ - นามสกุล ปักตัวทึบด้วยด้ายสีเหลือง

3.6.2 กางเกง ใช้แบบเดียวกับกางเกงเครื่องแบบนักศึกษา

3.7 ทรงผมนักศึกษาชาย ระดับ ปวส. แบบรองทรงสูงสุภาพ ส่วนยาวที่สุดยาวไม่เกิน 7 เซนติเมตร ไม่ไว้หนวดและเครา

4. เครื่องแบบนักศึกษา หญิงระดับ ปวส.

4.1 เสื้อ ตัดด้วยผ้าขาวเกลี้ยง ไม่มีลวดลาย ไม่บางเกินควรเป็นแบบคอเชิ้ตผ่าอกเสื้อตลอด ที่อกเสื้อทำสาบตลบเข้าด้านในกว้างไม่เกิน 4 เซนติเมตร ใช้กระดุมโลหะตราวิทยาลัยฯ จำนวน 4-5 กระดุม แขนเสื้อเป็นแขนยาวจั้มปลายแขนจีบ ด้านหลังเสื้อไม่มีจีบหรือสาปที่อกมีป้ายชื่อ เสื้อด้านซ้ายติดเข็มกลัด เครื่องหมายดุนของวิทยาลัยการอาชีพนาทวี

4.2 กระโปรงนักศึกษาหญิง ระดับ ปวส. กระโปรงสีเทา มีลายเล็กน้อย กระโปรงแบบทวิสหน้าหลัง ซ้าย ขวา เกล็ดกระโปรงวัดจากขอบเอวลงมา 12 เซนติเมตร ขอบเอวกว้างไม่เกิน 3 เซนติเมตร ไม่มีห่วงสอดสายเข็มขัด ความยางของกระโปรงคลุมเข่าหรือเหนือเข่ายาวกว่า 6.50 เซนติเมตร

4.3 เข็มขัด สายหนังสีดำไม่มีลวด กว้าง 3.50 เซนติเมตร มีปลอกสำหรับสอดปลาย 1 ปลอก สีเดียวกับสายเข็มขัดโดยใช้กับหัวเข็มขัดโลหะที่มีเครื่องหมายลายดุนตราวิทยาลัยการอาชีพนาทวี

4.4 รองเท้า ทุกระดับ เป็นรองเท้าหนังเรียบสีดำหัวมน ไม่มีลวดลายแบบหุ้มส้น ส้นสูงไม่เกิน 2 นิ้ว ไม่ต่ำกว่า 1 นิ้ว รองเท้าใช้เรียนวิชาพลศึกษา ใช้รองเท้าผ้าใบสีขาวใส่ถุงเท้าสีขาวให้เรียบร้อย

4.5 ทรงผมนักศึกษา ระดับ ปวส. ถ้าไว้ผมยาวต้องรวบผมเก็บผมให้เรียบร้อย

4.6 ห้ามกันคิ้ว เขียนคิ้วและตกแต่งใบหน้าหรือส่วนใดส่วนหนึ่งของใบหน้าด้วนฝุ่นสี หรือเครื่องสำอางทุกชนิด ยกเว้นลิปมันที่ไม่มีสี

5. ชุดพละของนักเรียน นักศึกษา ระดับ ปวช. และ ปวส. ชายและหญิง

5.1 เสื้อพละ เป็นเสื้อของวิทยาลัยการอาชีพนาทวี สี ฟ้า แถบเหลือง หน้าอกด้านซ้ายเป็นตราวิทยาลัยฯ ปักด้วยด้ายสีเหลือง หน้าอกด้านขวา ปักชื่อ-สกุล นักเรียน นักศึกษา

5.2 กางเกงพละ ตามแบบของวิทยาลัยการอาชีพนาทวี สีกรมท่ามีแถบฟ้า เหลือง ด้านข้างซ้ายและขวา

5.3 รองเท้าพลศึกษา ผู้หญิง ใส่รองเท้าผ้าใบสีขาว ไม่มีลาย ถุงเท้าสั้นสีขาวไม่มีลาย ผู้ชาย ใส่รองเท้าผ้าใบสีดำไม่มีลาย ถุงเท้าสั้นสีดำไม่มีลาย

6. เครื่องประดับที่อนุญาตให้ใช้ ทั้งระดับ ปวช. และ ปวส.

6.1 นาฬิกา

6.2 กิ๊บ โบผูกผม สีน้ำเงิน สีกรมท่า หรือน้ำตาลเท่านั้น โดยมีขนาดเหมาะสม

6.3 ต่างหู ให้ใช้แบบหัวหมุนขนาดเส้นผ่าศูนย์กลางไม่เกิน 3 มิลลิเมตร หรือแบบห่วง ความโตของวัสดุที่ใช้ทำไม่เกิน 3 มิลลิเมตร ขนาดเส้นผ่าศูนย์กลางของห่วง 1 เซนติเมตร

6.4 สร้อยคอเป็นสร้อยเงินหรือสร้อยสแตนเลสเท่านั้น โดยมีความยาวลึกลงไปในอกเสื้อกระดุมเม็ดที่ 2

6.5 แหวนใช้ได้เพียง 1 วง โดยเป็นแหวนรุ่นหรือแหวนพระ

7. เครื่องประดับที่ไม่อนุญาต

7.1 สร้อยคอทำด้วยทองคำ

7.2 เลส เงิน ทอง หากสวมใส่มาแล้วเกิดการสูญหายทางวิทยาลัยฯ จะไม่รับผิดชอบ แต่ถ้าจะสวมใส่สร้อยสแตนเลส เงิน ต้องเป็นแบบสุภาพและต้องมีความยาวต่ำกว่ากระดุมเสื้อเม็ดที่ 2 และต้องสวมใส่ไว้ภายในเสื้อเท่านั้น เครื่องประดับอื่น ๆ เช่น ลูกประคำ และเครื่องประดับอื่นๆ ห้ามนำมาสวมใส่ขณะแต่งเครื่องแบบนักเรียนนักศึกษาโดยเด็ดขาด ไม่อนุญาตให้นักเรียน นักศึกษาเจาะหูหรืออวัยวะอื่น ๆ

ข้อควรจำ

1. ห้ามสวมใส่กางเกงยีนส์ทุกยี่ห้อ กางเกงกระเป๋าปะ
2. ห้ามสวมใส่กางเกงผ้าเวสปอยด์ ผ้ายีนส์ สีกรมท่าทุกชนิด เพราะเก่าแล้วสีจะตกและด่างไม่สุภาพ
3. ห้ามสวมใส่ แหวนสร้อยข้อมือทอง, สแตนเลส, แหวนและเครื่องประดับทุกชนิด นอกเหนือจาก วิทยาลัยฯ กำหนด ขณะสวมเครื่องแบบนักเรียน นักศึกษา
4. ให้ตัดผมตามระเบียบของกระทรวงศึกษาธิการและระเบียบของวิทยาลัยฯเท่านั้น
5. การสวมใส่รองเท้าขณะแต่งกายชุดเครื่องแบบนักเรียน นักศึกษาหรือชุดฝึกงาน ห้ามสวมใส่รองเท้าหุ้มข้อ รองเท้าที่มีลวดลาย หรือรองเท้าแตะทุกชนิดโดยเด็ดขาด
6. ห้ามสวมใส่เข็มขัด หัวเข็มขัดที่ไม่ได้รับอนุญาตจากสถานศึกษา นอกจากเข็มขัด และหัวเข็มขัดของทางวิทยาลัยฯ ที่กำหนดให้เท่านั้น
7. ห้ามนักเรียน นักศึกษาเข้าห้องพักครูและหยิบหรือใช้อุปกรณ์ต่างๆ ก่อนได้รับอนุญาต
8. ห้ามแต่งกายไม่สุภาพ ไม่เหมาะสมกับสภาพนักเรียน นักศึกษาเข้ามาในวิทยาลัยฯ ในวันเสาร์ อาทิตย์หรือวันหยุดราชการหรือการเข้ามาร่วมกิจกรรมต่าง ๆ
9. นักเรียน นักศึกษา ทุกคน ต้องมีบัตรประจำตัวนักเรียน นักศึกษา ที่วิทยาลัยฯ ออกให้นอกเหนือจากบัตรประชาชนเพื่อแสดงเมื่อเวลาครูเรียกตรวจ

◆ ◆ ◆ ◆ ◆

เครื่องแบบชุดนักเรียน ระดับชั้น ปวช.

เครื่องแบบนักเรียนชาย - หญิง

เครื่องแบบช่างชาย - หญิง

เครื่องแบบชุดลูกเสือชาย - หญิง

เครื่องแบบชุดพละ

เครื่องแบบชุดนักศึกษา ระดับชั้น ปวส.

เครื่องแบบนักศึกษาชาย - หญิง

เครื่องแบบช่างชาย - หญิง

เครื่องแบบชุดอิสลาม

เครื่องแบบชุดพละ

เครื่องแบบชุด นศท.

การจัดการศึกษา
หลักสูตรการศึกษาและสาขาที่เปิดสอน

วิทยาลัยการอาชีพนาทวี จัดการศึกษาตามหลักสูตรประกาศนียบัตรวิชาชีพ พุทธศักราช 2556 (ปวช.) หลักสูตรประกาศนียบัตรวิชาชีพชั้นสูง พุทธศักราช 2557 (ปวส.) ของกระทรวงศึกษาธิการใน 2 ประเภทวิชา ดังนี้

1. ประเภทวิชาอุตสาหกรรม
2. ประเภทวิชาพาณิชยกรรม/บริหารธุรกิจ

► การจัดการศึกษาตามหลักสูตรประกาศนียบัตรวิชาชีพ (ปวช.)

การจัดการศึกษา 2 ประเภทวิชา ดังนี้

1. ประเภทวิชาอุตสาหกรรม มี 3 สาขาวิชา ดังนี้
   - สาขาวิชาช่างยนต์ สาขางานช่างยนต์
   - สาขาวิชาช่างไฟฟ้ากำลัง สาขางานไฟฟ้ากำลัง
   - สาขาวิชาช่างอิเล็กทรอนิกส์ สาขางานอิเล็กทรอนิกส์
2. ประเภทวิชาพาณิชยกรรม มี 4 สาขางาน คือ
   - สาขาวิชาการบัญชี สาขางานการบัญชี
   - สาขาวิชาการตลาด สาขางานการตลาด
   - สาขาวิชาคอมพิวเตอร์ธุรกิจ สาขางานคอมพิวเตอร์ธุรกิจ
   - สาขาวิชาอาหารและโภชนาการ สาขางานอาหารและโภชนาการ

► การจัดการศึกษาตามหลักสูตรประกาศนียบัตรวิชาชีพชั้นสูง (ปวส.)

การจัดการศึกษา 2 ประเภทวิชา ดังนี้

1. ประเภทวิชาอุตสาหกรรม มี 3 สาขาวิชา คือ
   - สาขาวิชาเทคนิคเครื่องกล สาขางานเทคนิคยานยนต์
   - สาขาวิชาไฟฟ้า สาขางานไฟฟ้ากำลัง
   - สาขาวิชาอิเล็กทรอนิกส์ สาขางานอิเล็กทรอนิกส์อุตสาหกรรม
2. ประเภทวิชาบริหารธุรกิจ มี 6 สาขาวิชา คือ
   - สาขาวิชาการบัญชี สาขางานการบัญชี
   - สาขาวิชาการตลาด สาขางานการตลาด
   - สาขาวิชาคอมพิวเตอร์ธุรกิจ สาขางานคอมพิวเตอร์ธุรกิจ
   - สาขาวิชาเทคโนโลยีภูมิทัศน์ สาขางานเทคโนโลยีภูมิทัศน์
   - สาขาวิชาคอมพิวเตอร์กราฟิก สาขางานคอมพิวเตอร์กราฟิกอาร์ต
   - สาขาวิชาอาหารและโภชนาการ สาขางานอาหารและโภชนาการ

► การจัดการศึกษา มี 3 รูปแบบ

1. การศึกษาในระบบ (ปวช., ปวส.)
2. การศึกษานอกระบบ
   - หลักสูตรทวิศึกษา
   - หลักสูตรวิชาชีพระยะสั้น
   - หลักสูตรมัธยมแกนวิชาชีพ
3. การจัดการศึกษาระบบทวิภาคี

► หลักสูตรมัธยมแกนวิชาชีพ

จัดการเรียนร่วมกับโรงเรียนในสังกัด
สำนักงานคณะกรรมการการศึกษาขั้นพื้นฐาน (สพฐ.) และ
โรงเรียนเอกชนสอนศาสนาอิสลาม

► หลักสูตรวิชาชีพระยะสั้นและการฝึกอบรมวิชาชีพ

(3 - 225 ชั่วโมง) มีสาขาวิชาที่เปิดสอนดังนี้

- สาขาวิชาช่างยนต์
- สาขาวิชาช่างไฟฟ้ากำลัง
- สาขาวิชาช่างอิเล็กทรอนิกส์
- สาขาวิชาช่างเชื่อมโลหะ
- สาขาวิชาอาหารและโภชนาการ
- สาขาวิชาผ้าและเครื่องแต่งกาย
- สาขาวิชาเกษตรและเทคโนโลยี
- สาขาวิชาคอมพิวเตอร์ธุรกิจ

◆ ◆ ◆ ◆ ◆

หลักเกณฑ์การใช้หลักสูตร
ประกาศนียบัตรวิชาชีพ พุทธศักราช 2562

1. การเรียนการสอน

1.1 การเรียนการสอนตามหลักสูตรนี้ ผู้เรียนสามารถลงทะเบียนเรียนได้ทุกวิธีเรียนที่กำหนด และนำผลการเรียนแต่ละวิธีมาประเมินผลร่วมกันได้ สามารถขอเทียบโอนผลการเรียนและขอเทียบโอนความรู้และประสบการณ์มาใช้

1.2 การจัดการเรียนการสอนเน้นการปฏิบัติจริง สามารถจัดการเรียนการสอนได้หลากหลายรูปแบบเพื่อให้ผู้เรียนมีความรู้ ความเข้าใจในหลักการ วิธีการและการดำเนินงาน มีทักษะการปฏิบัติงานตามแบบแผนในขอบเขตสำคัญและบริบทต่าง ๆ ที่สัมพันธ์กันซึ่งส่วนใหญ่เป็นงานประจำให้คำแนะนำพื้นฐานที่ต้องใช้ในการตัดสินใจ วางแผนและแก้ไขปัญหาโดยไม่อยู่ภายใต้การควบคุมในบางเรื่อง สามารถประยุกต์ใช้ความรู้ ทักษะทางวิชาชีพ เทคโนโลยีสารสนเทศและการสื่อสารในการแก้ปัญหาและการปฏิบัติงานในบริบทใหม่รวมทั้งรับผิดชอบต่อตนเองและผู้อื่น ตลอดจนมีคุณธรรม จริยธรรม จรรยาบรรณวิชาชีพ เจตคติและกิจนิสัยที่เหมาะสมในการทำงาน

2. การจัดการศึกษาและเวลาเรียน

การจัดการศึกษาในระบบปกติ ใช้ระยะเวลา 3 ปีการศึกษา การจัดเวลาเรียนให้ดำเนินการ ดังนี้

2.1 ในปีการศึกษาหนึ่ง ๆ ให้แบ่งภาคเรียนออกเป็น 2 ภาคเรียนปกติหรือระบบทวิภาค ภาคเรียนละ 18 สัปดาห์ รวมเวลาการวัดผล โดยมีเวลาเรียนและจำนวนหน่วยกิตตามที่กำหนด และสถานศึกษาอาชีวศึกษาหรือสถาบันอาจเปิดสอนภาคเรียนฤดูร้อนได้อีกตามที่เห็นสมควร

2.2 การเรียนในระบบชั้นเรียน ให้สถานศึกษาอาชีวศึกษาหรือสถาบันเปิดทำการสอนไม่น้อยกว่าสัปดาห์ละ 5 วัน ๆ ละไม่เกิน 7 ชั่วโมง โดยกำหนดให้จัดการเรียนการสอนคาบละ 60 นาที

3. การคิดหน่วยกิต

ให้มีจำนวนหน่วยกิตตลอดหลักสูตรไม่น้อยกว่า 103 - 110 หน่วยกิต การคิดหน่วยกิตถือเกณฑ์ดังนี้

3.1 รายวิชาทฤษฎีที่ใช้เวลาในการบรรยายหรืออภิปราย 1 ชั่วโมงต่อสัปดาห์ หรือ 18 ชั่วโมงต่อภาคเรียน รวมเวลาการวัดผล มีค่าเท่ากับ 1 หน่วยกิต

3.2 รายวิชาปฏิบัติที่ใช้เวลาในการทดลองหรือฝึกปฏิบัติในห้องปฏิบัติการ 2 ชั่วโมงต่อสัปดาห์ หรือ 36 ชั่วโมงต่อภาคเรียน รวมเวลาการวัดผล มีค่าเท่ากับ 1 หน่วยกิต

3.3 รายวิชาปฏิบัติที่ใช้เวลาในการฝึกปฏิบัติในโรงฝึกงานหรือภาคสนาม 3 ชั่วโมงต่อสัปดาห์ หรือ 54 ชั่วโมงต่อภาคเรียน รวมเวลาการวัดผล มีค่าเท่ากับ 1 หน่วยกิต

3.4 การฝึกอาชีพในการศึกษาระบบวิภาคี ที่ใช้เวลาไม่น้อยกว่า 54 ชั่วโมงต่อภาคเรียน รวมเวลาการวัดผล มีค่าเท่ากับ 1 หน่วยกิต

3.5 การฝึกประสบการณ์สมรรถนะวิชาชีพในสถานประกอบการ ที่ใช้เวลาไม่น้อยกว่า 54 ชั่วโมงต่อภาคเรียน รวมเวลาการวัดผล มีค่าเท่ากับ 1 หน่วยกิต

3.6 การทำโครงการพัฒนาสมรรถนะวิชาชีพ ที่ใช้เวลาไม่น้อยกว่า 54 ชั่วโมงต่อภาคเรียน รวมเวลาการวัดผล มีค่าเท่ากับ 1 หน่วยกิต

4. โครงสร้างหลักสูตร

โครงสร้างของหลักสูตรประกาศนียบัตรวิชาชีพ พุทธศักราช 2562 แบ่งเป็น 3 หมวดวิชา และกิจกรรมเสริมหลักสูตร ดังนี้

4.1 หมวดวิชาสมรรถนะแกนกลาง **ไม่น้อยกว่า 22 หน่วยกิต**

4.1.1 กลุ่มวิชาภาษาไทย

4.1.2 กลุ่มวิชาภาษาต่างประเทศ

4.1.3 กลุ่มวิชาวิทยาศาสตร์

4.1.4 กลุ่มวิชาคณิตศาสตร์

4.1.5 กลุ่มวิชาสังคมศึกษา

4.1.6 กลุ่มวิชาสุขศึกษาและพลศึกษา

4.2 หมวดวิชาสมรรถนะวิชาชีพ **ไม่น้อยกว่า 71 หน่วยกิต**

4.2.1 กลุ่มสมรรถนะวิชาชีพพื้นฐาน

4.2.2 กลุ่มสมรรถนะวิชาชีพเฉพาะ

4.2.3 กลุ่มสมรรถนะวิชาชีพเลือก

4.2.4 ฝึกประสบการณ์สมรรถนะวิชาชีพ

4.2.5 โครงสร้างพัฒนาสมรรถนะวิชาชีพ

4.3 หมวดวิชาเลือกเสรี **ไม่น้อยกว่า 10 หน่วยกิต**

4.4 กิจกรรมเสริมหลักสูตร (2 ชั่วโมง / สัปดาห์) **- หน่วยกิต**

หมายเหตุ

1) จำนวนหน่วยกิตของแต่ละหมวดวิชาและกลุ่มวิชาในหลักสูตร ให้เป็นไปตามที่กำหนดไว้ในโครงสร้างของแต่ละประเภทวิชาและสาขาวิชา

2) การพัฒนารายวิชาในกลุ่มสมรรถนะวิชาชีพพื้นฐานและกลุ่มสมรรถนะวิชาชีพเฉพาะ จะเป็นรายวิชาบังคับที่สะท้อนความเป็นสาขาวิชาตามมาตรฐานการศึกษาวิชาชีพ ด้านสมรรถนะวิชาชีพของสาขาวิชาซึ่งยึดโยงกับมาตรฐานอาชีพ จึงต้องพัฒนากลุ่มรายวิชาให้ครบจำนวนหน่วยกิตที่กำหนด และผู้เรียนต้องเรียนทุกรายวิชา

3) สถานศึกษาอาชีวศึกษาหรือสถาบันสามารถจัดรายวิชาเลือกตามที่กำหนดไว้ในหลักสูตร และหรือพัฒนาเพิ่มตามความต้องการเฉพาะด้านของสถานประกอบการหรือตามยุทธศาสตร์ภูมิภาค เพื่อเพิ่มขีดความสามารถในการแข่งขันของประเทศ ทั้งนี้ ต้องเป็นไปตามเงื่อนไขและมาตรฐานการศึกษาวิชาชีพที่ประเภทวิชา สาขาวิชาและสาขางานกำหนด

5. การฝึกประสบการณ์สมรรถนะวิชาชีพ

เป็นการจัดกระบวนการเรียนรู้โดยความร่วมมือระหว่างสถานศึกษาอาชีวศึกษาหรือสถาบันกับภาคการผลิตและหรือภาคบริการ หลังจากที่ผู้เรียนได้เรียนรู้ภาคทฤษฎีและการฝึกหัดหรือฝึกปฏิบัติเบื้องต้นในสถานศึกษาอาชีวศึกษาหรือสถาบันแล้วระยะเวลาหนึ่ง ทั้งนี้ เพื่อเปิดโอกาสให้ผู้เรียนได้เรียนรู้จากประสบการณ์จริงได้สัมผัสกับการปฏิบัติงานอาชีพ เครื่องมือ เครื่องจักร อุปกรณ์ที่ทันสมัย และบรรยากาศการทำงานร่วมกัน ส่งเสริมการฝึกทักษะกระบวนการคิด การจัดการ การเผชิญสถานการณ์ ซึ่งจะช่วยให้ผู้เรียนทำได้ คิดเป็น ทำเป็นและเกิดการใฝ่รู้อย่างต่อเนื่องตลอดจนเกิดความมั่นใจและเจตคติที่ดีในการทำงานและการประกอบอาชีพอิสระ โดยการจัดฝึกประสบการณ์สมรรถนะวิชาชีพต้องดำเนินการ ดังนี้

5.1 สถานศึกษาอาชีวศึกษาหรือสถาบันต้องจัดให้มีการฝึกประสบการณ์สมรรถนะวิชาชีพ ในรูปของการฝึกงานในสถานประกอบการ แหล่งวิทยาการ รับวิสาหกิจหรือหน่วยงานของรัฐ ในภาคเรียนที่ 5 และหรือภาคเรียนที่ 6 โดยใช้เวลารวมไม่น้อยกว่า 320 ชั่วโมง กำหนดให้มีค่าเท่ากับ 4 หน่วยกิต

กรณีสถานศึกษาอาชีวศึกษาหรือสถาบันต้องการเพิ่มพูนประสบการณ์สมรรถนะวิชาชีพสามารถนำรายวิชาที่ตรงหรือสัมพันธ์กับลักษณะงานไปเรียนหรือฝึกในสถานประกอบการ รัฐวิสาหกิจหรือหน่วยงานของรัฐในภาคเรียนที่จัดฝึกประสบการณ์สมรรถนะวิชาชีพได้ รวมไม่น้อยกว่า 1 ภาคเรียน

5.2 การตัดสินผลการเรียนและให้ระดับผลการเรียน ให้ปฏิบัติเช่นเดียวกับรายวิชาอื่น

6. โครงงานพัฒนาสมรรถนะวิชาชีพ

เป็นรายวิชาที่เปิดโอกาสให้ผู้เรียนได้ศึกษาค้นคว้า บูรณาการความรู้ ทักษะและประสบการณ์จากสิ่งที่ได้เรียนรู้ลงมือปฏิบัติด้วยตนเองตามความถนัดและความสนใจ ตั้งแต่การเลือกหัวข้อหรือเรื่องที่จะศึกษา ทดลอง พัฒนาและหรือประดิษฐ์คิดค้น โดยการวางแผน กำหนดขั้นตอนกระบวนการ ดำเนินการประเมินผล สรุปและจัดทำรายงานเพื่อนำเสนอ ซึ่งอาจทำเป็นรายบุคคลหรือกลุ่มก็ได้ ทั้งนี้ ขึ้นอยู่กับลักษณะของโครงงานนั้น ๆ โดยการจัดทำโครงงานพัฒนาสมรรถนะวิชาชีพดังกล่าวต้องดำเนินการ ดังนี้

6.1 สถานศึกษาอาชีวศึกษาหรือสถาบันต้องจัดให้ผู้เรียนจัดทำโครงงานพัฒนาสมรรถนะวิชาชีพที่สัมพันธ์หรือสอดคล้องกับสาขาวิชา ในภาคเรียนที่ 5 และหรือภาคเรียนที่ 6 รวมจำนวน 4 หน่วยกิตใช้เวลาไม่น้อยกว่า 216 ชั่วโมง ทั้งนี้ สถานศึกษาอาชีวศึกษาหรือสถาบันต้องจัดให้มีชั่วโมงเรียน 4 ชั่วโมงต่อสัปดาห์ กรณีที่กำหนดให้เรียนรายวิชาโครงงาน 4 หน่วยกิต

หากจัดให้เรียนรายวิชาโครงงาน 2 หน่วยกิต คือโครงงาน 1 และโครงงาน 2 ให้สถานศึกษาอาชีวศึกษาหรือสถาบันจัดให้มีชั่วโมงเรียนต่อสัปดาห์ที่เทียบเคียงกับเกณฑ์ดังกล่าวข้างต้น

6.2 การตัดสินผลการเรียนและให้ระดับผลการเรียน ให้ปฏิบัติเช่นเดียวกับรายวิชาอื่น

7. กิจกรรมเสริมหลักสูตร

7.1 สถานศึกษาอาชีวศึกษาหรือสถาบันต้องจัดให้มีกิจกรรมเสริมหลักสูตรไม่น้อยกว่า 2 ชั่วโมงต่อสัปดาห์ทุกภาคเรียน เพื่อส่งเสริมสมรรถนะแกนกลางและหรือสมรรถนะวิชาชีพ ปลูกฝังคุณธรรม จริยธรรม ค่านิยม ระเบียบวินัย การต่อต้านความรุนแรง สารเสพติดและการทุจริต เสริมสร้างการเป็นพลเมืองไทยและพลโลกในด้านการรักชาติ เทิดทูนพระมหากษัตริย์ ส่งเสริมการปกครองระบอบประชาธิปไตยอันมีพระมหากษัตริย์ทรงเป็นประมุข ทะนุบำรุงศาสนา ศิลปะ วัฒนธรรม ภูมิปัญญาไทย ปลูกฝังจิตสำนึกและจิตอาสาในการอนุรักษ์สิ่งแวดล้อมและทำประโยชน์ชุมชนและท้องถิ่น ทั้งนี้ โดยใช้กระบวนการกลุ่ม ในการวางแผน ลงมือปฏิบัติ ประเมินผลและปรับปรุงการทำงาน

สำหรับนักเรียนอาชีวศึกษาระบบทวิภาคี ให้เข้าร่วมกิจกรรมที่สถานประกอบการจัดขึ้น

7.2 การประเมินผลกิจกรรมเสริมหลักสูตร ให้เป็นไปตามระเบียบกระทรวงศึกษาธิการว่าด้วยการจัดการศึกษาและการประเมินผลการเรียนตามหลักสูตรประกาศนียบัตรวิชาชีพ

8. การจัดแผนการเรียน

เป็นการกำหนดรายวิชาตามโครงสร้างหลักสูตรที่จะดำเนินการเรียนการสอนในแต่ละภาคเรียน โดยจัดอัตราส่วนการเรียนรู้ภาคทฤษฎีต่อภาคปฏิบัติในหมวดวิชาสมรรถนะวิชาชีพ ประมาณ 20 : 80 ทั้งนี้ขึ้นอยู่กับลักษณะหรือกระบวนการจัดการเรียนรู้ของแต่ละสาขาวิชา ซึ่งมีข้อเสนอแนะดังนี้

8.1 จัดรายวิชาในแต่ละภาคเรียน โดยคำนึงถึงรายวิชาที่ต้องเรียนตามลำดับก่อน - หลังความง่าย - ยากของรายวิชา ความต่อเนื่องและเชื่อมโยงสัมพันธ์ของรายวิชา รวมทั้งรายวิชาที่สามารถบูรณาการจัดการเรียนรู้ร่วมกันในลักษณะของงาน โครงงานและหรือชิ้นงานในแต่ละภาคเรียน

8.2 จัดให้ผู้เรียนเรียนรายวิชาบังคับในหมวดวิชาสมรรถนะแกนกลาง หมวดวิชาสมรรถนะวิชาชีพในกลุ่มสมรรถนะวิชาชีพพื้นฐานและกลุ่มสมรรถนะวิชาชีพเฉพาะ และกิจกรรมเสริมหลักสูตรให้ครบตามที่กำหนดในโครงสร้างหลักสูตร

8.2.1 การจัดรายวิชาในหมวดวิชาสมรรถนะแกนกลาง ควรจัดกระจายทุกภาคเรียน

8.2.2 การจัดรายวิชาในกลุ่มสมรรถนะวิชาชีพพื้นฐาน โดยเฉพาะรายวิชาที่เป็นพื้นฐานของการเรียนวิชาชีพควรจัดให้เรียนในภาคเรียนที่ 1

8.2.3 การจัดรายวิชาในกลุ่มสมรรถนะวิชาชีพเฉพาะควรจัดให้เรียนก่อนรายวิชาในกลุ่มสมรรถนะวิชาชีพเลือกและรายวิชาในหมวดวิชาเลือกเสรี

8.3 จัดให้ผู้เรียนได้เลือกเรียนรายวิชาในกลุ่มสมรรถนะวิชาชีพเลือกและหมวดวิชาเลือกเสรีตามความถนัดความสนใจ เพื่อสนับสนุนการประกอบอาชีพหรือศึกษาต่อ

8.4 จัดรายวิชาทวิภาคีที่นำไปเรียนและฝึกในสถานประกอบการ รัฐวิสาหกิจ หรือหน่วยงานของรัฐ โดยประสานงานร่วมกับสถานประกอบการ รัฐวิสาหกิจ หรือหน่วยงานของรัฐ เพื่อพิจารณากำหนดภาคเรียนที่จัดฝึกอาชีพ รวมทั้งกำหนดรายวิชาหรือกลุ่มวิชาที่ตรงกับลักษณะงานของสถานประกอบการ รัฐวิสาหกิจหรือหน่วยงานของรัฐที่นำไปร่วมฝึกอาชีพในภาคเรียนนั้น ๆ

8.5 จัดรายวิชาฝึกงานในภาคเรียนที่ 5 หรือ 6 ครั้งเดียว จำนวน 4 หน่วยกิต 320 ชั่วโมง (เฉลี่ย 20 ชั่วโมงต่อสัปดาห์ต่อภาคเรียน) หรือ จัดให้ลงทะเบียนเรียนเป็น 2 ครั้ง คือภาคเรียนที่ 5 จำนวน 2 หน่วยกิต และภาคเรียนที่ 6 จำนวน 2 หน่วยกิต รายวิชาละ 160 ชั่วโมง (เฉลี่ย 10 ชั่วโมงต่อสัปดาห์ต่อภาคเรียน) ตามเงื่อนไขของหลักสูตรสาขาวิชานั้น ๆ

ในภาคเรียนที่จัดฝึกงานนี้ ให้สถานศึกษาพิจารณากำหนดรายวิชาหรือกลุ่มวิชาที่ตรงกับลักษณะงานของสถานประกอบการ รัฐวิสาหกิจหรือหน่วยงานของรัฐ เพื่อนำไปเรียนและฝึกปฏิบัติในภาคเรียนที่จัดฝึกงานด้วย

การจัดฝึกงานในภาคเรียนฤดูร้อนสามารถทำได้โดยต้องพิจารณาระยะเวลาในการฝึกให้ครบตามที่หลักสูตรกำหนด

8.6 จัดรายวิชาโครงงานในภาคเรียนที่ 5 หรือ 6 ครั้งเดียว จำนวน 4 หน่วยกิต (12 ชั่วโมงต่อสัปดาห์ต่อภาคเรียน) หรือจัดให้ลงทะเบียนเรียนเป็น 2 ครั้ง คือ ภาคเรียนที่ 5 และภาคเรียนที่ 6 รวม 4 หน่วยกิต (6 ชั่วโมงต่อสัปดาห์ต่อภาคเรียน) ตามเงื่อนไขของหลักสูตรสาขาวิชานั้น ๆ

8.7 จัดกิจกรรมเสริมหลักสูตรในแต่ละภาคเรียน ภาคเรียนละไม่น้อยกว่า 2 ชั่วโมงต่อสัปดาห์

8.8 จัดจำนวนหน่วยกิตรวมในแต่ละภาคเรียน ไม่เกิน 22 หน่วยกิต สำหรับการเรียนแบบเต็มเวลาและไม่เกิน 12 หน่วยกิต สำหรับการเรียนแบบไม่เต็มเวลา ส่วนภาคเรียนฤดูร้อนจัดได้ไม่เกิน 12 หน่วยกิต ทั้งนี้เวลาในการจัดการเรียนการสอนในภาคเรียนปกติและภาคเรียนฤดูร้อน โดยเฉลี่ยไม่ควรเกิน 35 ชั่วโมงต่อสัปดาห์ ส่วนการเรียนแบบไม่เต็มเวลาไม่ควรเกิน 25 ชั่วโมงต่อสัปดาห์

ทั้งนี้ หากสถานศึกษาอาชีวศึกษาหรือสถาบันมีเหตุผลและความจำเป็นในการจัดหน่วยกิตและเวลาในการจัดการเรียนการสอนแต่ละภาคเรียนที่แตกต่างไปจากเกณฑ์ข้างต้น อาจทำได้แต่ต้องไม่กระทบต่อมาตรฐานและคุณภาพการศึกษา

9. การศึกษาระบบทวิภาคี

เป็นรูปแบบการจัดการศึกษาที่เกิดจากข้อตกลงร่วมกันระหว่างสถานศึกษาอาชีวศึกษาหรือสถาบันกับสถานประกอบการ รัฐวิสาหกิจ หรือหน่วยงานของรัฐ โดยผู้เรียนใช้เวลาส่วนหนึ่งในสถานศึกษาอาชีวศึกษาหรือสถาบัน และเรียนภาคปฏิบัติในสถานประกอบการ รัฐวิสาหกิจ หรือหน่วยงานของรัฐ เพื่อให้การจัดการศึกษาระบบทวิภาคีสามารถเพิ่มขีดความสามารถด้านการผลิตและการพัฒนากำลังคนตรงตามความต้องการของผู้ใช้และเป็นไปตามจุดหมายของหลักสูตร ทั้งนี้ สถานศึกษาอาชีวศึกษาหรือสถาบันต้องดำเนินการดังนี้

9.1 นำรายวิชาทวิภาคีในกลุ่มสมรรถนะวิชาชีพเลือกรวมไม่น้อยกว่า 18 หน่วยกิต ไปร่วมกำหนดรายละเอียดของรายวิชากับสถานประกอบการ รัฐวิสาหกิจ หรือหน่วยงานของรัฐที่ร่วมจัดการศึกษาระบบทวิภาคี ได้แก่ จุดประสงค์รายวิชา สมรรถนะรายวิชา คำอธิบายรายวิชา เวลาที่ใช้ฝึกและจำนวนหน่วยกิตให้สอดคล้องกับลักษณะงานของสถานประกอบการ รัฐวิสาหกิจ หรือหน่วยงานของรัฐ รวมทั้งสมรรถนะวิชาชีพของสาขางาน ทั้งนี้ การกำหนดจำนวนหน่วยกิตและจำนวนชั่วโมงที่ใช้ฝึกอาชีพของแต่ละรายวิชาทวิภาคีให้เป็นไปตามที่หลักสูตรกำหนด และให้รายงานการพัฒนารายวิชาดังกล่าวให้สำนักงานคณะกรรมการการอาชีวศึกษาทราบด้วย

9.2 ร่วมจัดทำแผนฝึกอาชีพ พร้อมแนวการวัดและประเมินผลในแต่ละรายวิชากับสถานประกอบการ รัฐวิสาหกิจ หรือหน่วยงานของรัฐที่ร่วมจัดการศึกษาระบบทวิภาคี เพื่อนำไปใช้ในการฝึกอาชีพ และดำเนินการวัดและประเมินผลเป็นรายวิชา

9.3 จัดแผนการเรียนระบบทวิภาคีตามความพร้อมของสถานประกอบการ รัฐวิสาหกิจ หรือหน่วยงานของรัฐที่จัดการศึกษาระบบทวิภาคีร่วมกัน โดยอาจนำรายวิชาอื่นที่สอดคล้องกับลักษณะงานของสถานประกอบการ รัฐวิสาหกิจ หรือหน่วยงานของรัฐนั้น ๆ ไปจัดร่วมด้วยก็ได้

10. การเข้าเรียน

ผู้เข้าเรียนต้องสำเร็จการศึกษาไม่ต่ำกว่าระดับมัธยมศึกษาปีที่ 3 หรือเทียบเท่า และมีคุณสมบัติเป็นไปตามระเบียบกระทรวงศึกษาธิการว่าด้วยการจัดการศึกษาและการประเมินผลการเรียนตามหลักสูตรประกาศนียบัตรวิชาชีพ

11. การประเมินผลการเรียน

เน้นการประเมินสภาพจริง ทั้งนี้ ให้เป็นไปตามระเบียบกระทรวงศึกษาธิการว่าด้วยการจัดการศึกษาและการประเมินผลการเรียนตามหลักสูตรประกาศนียบัตรวิชาชีพ

12. การสำเร็จการศึกษาตามหลักสูตร

12.1 ได้รายวิชาและจำนวนหน่วยกิตสะสมในทุกหมวดวิชา ครบถ้วนตามที่กำหนดไว้ในหลักสูตรแต่ละประเภทวิชาและสาขาวิชา และตามแผนการเรียนที่สถานศึกษากำหนด

12.2 ได้ค่าระดับคะแนนเฉลี่ยสะสมไม่ต่ำกว่า 2.00

12.3 ผ่านเกณฑ์การประเมินมาตรฐานวิชาชีพ

12.4 ได้เข้าร่วมปฏิบัติกิจกรรมเสริมหลักสูตรตามแผนการเรียนที่สถานศึกษากำหนด และ "ผ่าน" ทุกภาคเรียน

13. การพัฒนารายวิชาในหลักสูตร

13.1 หมวดวิชาสมรรถนะแกนกลาง สถานศึกษาอาชีวศึกษาหรือสถาบันสามารถพัฒนารายวิชาเพิ่มเติมในแต่ละกลุ่มวิชาเพื่อเลือกเรียนนอกเหนือจากรายวิชาที่กำหนดให้เป็นวิชาบังคับได้ โดยสามารถพัฒนาเป็นรายวิชาหรือลักษณะบูรณาการ ผสมผสานเนื้อหาวิชาที่ครอบคลุมสาระของกลุ่มวิชาภาษาไทย กลุ่มวิชาภาษาต่างประเทศ กลุ่มวิชาวิทยาศาสตร์ กลุ่มวิชาคณิตศาสตร์ กลุ่มวิชาสังคมศึกษา กลุ่มวิชาสุขศึกษาและพลศึกษา ในสัดส่วนที่เหมาะสม โดยพิจารณาจากมาตรฐานการเรียนรู้ของกลุ่มวิชานั้น ๆ เพื่อให้บรรลุจุดประสงค์ของหมวดวิชาสมรรถนะแกนกลาง

13.2 หมวดวิชาสมรรถนะวิชาชีพ สถานศึกษาอาชีวศึกษาหรือสถาบันสามารถเพิ่มเติมรายละเอียดของรายวิชาในแต่ละกลุ่มวิชาในการจัดทำแผนการจัดการเรียนรู้ และสามารถพัฒนารายวิชาเพิ่มเติมในกลุ่มสมรรถนะวิชาชีพเลือกได้ตามความต้องการของสถานประกอบการหรือยุทธศาสตร์ของภูมิภาคเพื่อเพิ่มขีดความสามารถในการแข่งขันของประเทศ ทั้งนี้ ต้องพิจารณาให้สอดคล้องกับจุดประสงค์สาขาวิชา และสมรรถนะวิชาชีพสาขางานด้วย

13.3 หมวดวิชาเลือกเสรี สถานศึกษาอาชีวศึกษาหรือสถาบันสามารถพัฒนารายวิชาเพิ่มเติมได้ตามความต้องการของสถานประกอบการ ชุมชน ท้องถิ่น หรือยุทธศาสตร์ของภูมิภาคเพื่อเพิ่มขีดความสามารถในการแข่งขันของประเทศ และหรือเพื่อการศึกษาต่อ

ทั้งนี้ การกำหนดรหัสวิชา จำนวนหน่วยกิตและจำนวนชั่วโมงเรียนให้เป็นไปตามที่หลักสูตรกำหนด

14. การปรับปรุงแก้ไข พัฒนารายวิชา กลุ่มวิชาและการอนุมัติหลักสูตร

14.1 การพัฒนาหลักสูตรหรือการปรับปรุงสาระสำคัญของหลักสูตรตามเกณฑ์มาตรฐานคุณวุฒิอาชีวศึกษาระดับประกาศนียบัตรวิชาชีพ ให้เป็นหน้าที่ของสำนักงานคณะกรรมการอาชีวศึกษา สถาบันการอาชีวศึกษา และสถานศึกษา โดยความเห็นชอบของคณะกรรมการการอาชีวศึกษา

14.2 การอนุมัติหลักสูตร ให้เป็นหน้าที่ของสำนักงานคณะกรรมการการอาชีวศึกษา โดยความเห็นชอบของคณะกรรมการการอาชีวศึกษา

14.3 การประกาศใช้หลักสูตร ให้ทำเป็นประกาศกระทรวงศึกษาธิการ

14.4 การพัฒนารายวิชาหรือกลุ่มวิชาเพิ่มเติม สถานศึกษาอาชีวศึกษาหรือสถาบันสามารถดำเนินการได้ โดยต้องรายงานให้สำนักงานคณะกรรมการการอาชีวศึกษาทราบ

15. การประกันคุณภาพของหลักสูตรและการจัดการเรียนการสอน

ให้ทุกหลักสูตรกำหนดระบบประกันคุณภาพของหลักสูตรและการจัดการเรียนการสอนไว้ให้ชัดเจนอย่างน้อย ประกอบด้วย 4 ด้าน คือ

15.1 หลักสูตรที่ยึดโยงกับมาตรฐานอาชีพ

15.2 ครู ทรัพยากรและการสนับสนุน

15.3 วิธีการจัดการเรียนรู้ การวัดและการประเมินผล

15.4 ผู้สำเร็จการศึกษา

ให้สำนักงานคณะกรรมการการอาชีวศึกษา สถาบันการอาชีวศึกษาและสถานศึกษาจัดให้มีการประเมิน และรายงานผลการดำเนินการหลักสูตร เพื่อพัฒนาหรือปรับปรุงหลักสูตรที่อยู่ในความรับผิดชอบอย่างต่อเนื่อง อย่างน้อยทุก 5 ปี

◆ ◆ ◆ ◆ ◆

หลักเกณฑ์การใช้หลักสูตร
ประกาศนียบัตรวิชาชีพชั้นสูง พุทธศักราช 2563

1. การเรียนการสอน

1.1 การเรียนการสอนตามหลักสูตรนี้ ผู้เรียนสามารถลงทะเบียนเรียนได้ทุกวิธีเรียนที่กำหนดและนำผลการเรียนแต่ละวิธีมาประเมินผลร่วมกันได้ สามารถขอเทียบโอนผลการเรียน และขอเทียบโอนความรู้ และประสบการณ์ได้

1.2 การจัดการเรียนการสอนเน้นการปฏิบัติจริง สามารถจัดการเรียนการสอนได้หลากหลายรูปแบบ เพื่อให้ผู้เรียนมีความรู้ ความเข้าใจในหลักการ วิธีการและการดำเนินงาน มีทักษะการปฏิบัติงานตามแบบแผนและปรับตัวได้ภายใต้ความเปลี่ยนแปลง สามารถบูรณาการและประยุกต์ใช้ความรู้และทักษะทางวิชาการที่สัมพันธ์กับวิชาชีพ เทคโนโลยีสารสนเทศและการสื่อสาร ในการตัดสินใจ วางแผน แก้ปัญหาบริหารจัดการประสานงานและประเมินผลการดำเนินงานได้อย่างเหมาะสม มีส่วนร่วมในการวางแผนและพัฒนาริเริ่มสิ่งใหม่ มีความรับผิดชอบต่อตนเอง ผู้อื่นและหมู่คณะ รวมทั้งมีคุณธรรม จริยธรรม จรรยาบรรณวิชาชีพ เจตคติและกิจนิสัยที่เหมาะสมในการทำงาน

2. การจัดการศึกษาและเวลาเรียน

2.1 การจัดการศึกษาในระบบปกติสำหรับผู้เข้าเรียนที่สำเร็จการศึกษาระดับประกาศนียบัตรวิชาชีพ (ปวช.) หรือเทียบเท่าในประเภทวิชาและสาขาวิชาตามที่หลักสูตรกำหนด ใช้ระยะเวลา 2 ปีการศึกษาส่วนผู้เข้าเรียนที่สำเร็จการศึกษาระดับมัธยมศึกษาตอนปลายหรือเทียบเท่า และผู้เข้าเรียนที่สำเร็จการศึกษาระดับประกาศนียบัตรวิชาชีพ (ปวช.) หรือเทียบเท่าต่างประเภทวิชาและสาขาวิชาที่กำหนด ใช้ระยะเวลาไม่น้อยกว่า 2 ปีการศึกษา และเป็นไปตามเงื่อนไขที่หลักสูตรกำหนด

2.2 การจัดเวลาเรียนให้ดำเนินการดังนี้

2.2.1 ในปีการศึกษาหนึ่ง ๆ ให้แบ่งภาคเรียนออกเป็น 2 ภาคเรียนปกติหรือระบบทวิภาคภาคเรียนละ 18 สัปดาห์ รวมเวลาการวัดผล โดยมีเวลาเรียนและจำนวนหน่วยกิตตามที่กำหนดและสถานศึกษาอาชีวศึกษาหรือสถาบันอาจเปิดสอนภาคเรียนฤดูร้อนได้อีกตามที่เห็นสมควร

2.2.2 การเรียนในระบบชั้นเรียน ให้สถานศึกษาอาชีวศึกษาหรือสถาบันเปิดทำการสอนไม่น้อยกว่าสัปดาห์ละ 5 วัน ๆ ละไม่เกิน 7 ชั่วโมง โดยกำหนดให้จัดการเรียนการสอนคาบละ 60 นาที

3. การคิดหน่วยกิต

ให้มีจำนวนหน่วยกิตตลอดหลักสูตรไม่น้อยกว่า 83 - 90 หน่วยกิต การคิดหน่วยกิตถือเกณฑ์ดังนี้

3.1 รายวิชาทฤษฎีที่ใช้เวลาในการบรรยายหรืออภิปราย 1 ชั่วโมงต่อสัปดาห์ หรือ 18 ชั่วโมงต่อภาคเรียน รวมเวลาการวัดผล มีค่าเท่ากับ 1 หน่วยกิต

3.2 รายวิชาปฏิบัติที่ใช้เวลาในการทดลองหรือฝึกปฏิบัติในห้องปฏิบัติการ 2 ชั่วโมงต่อสัปดาห์หรือ 36 ชั่วโมงต่อภาคเรียน รวมเวลาการวัดผล มีค่าเท่ากับ 1 หน่วยกิต

3.3 รายวิชาปฏิบัติที่ใช้เวลาในการฝึกปฏิบัติในโรงฝึกงานหรือภาคสนาม 3 ชั่วโมงต่อสัปดาห์ หรือ 54 ชั่วโมงต่อภาคเรียน รวมเวลาการวัดผล มีค่าเท่ากับ 1 หน่วยกิต

3.4 การฝึกอาชีพในการศึกษาระบบทวิภาคี ที่ใช้เวลาไม่น้อยกว่า 54 ชั่วโมงต่อภาคเรียน รวมเวลาการวัดผล มีค่าเท่ากับ 1 หน่วยกิต

3.5 การฝึกประสบการณ์สมรรถนะวิชาชีพในสถานประกอบการ ที่ใช้เวลาไม่น้อยกว่า 54 ชั่วโมงต่อภาคเรียน รวมเวลาการวัดผล มีค่าเท่ากับ 1 หน่วยกิต

3.6 การทำโครงงานพัฒนาสมรรถนะวิชาชีพ ที่ใช้เวลาไม่น้อยกว่า 54 ชั่วโมงต่อภาคเรียน รวมเวลาการวัดผล มีค่าเท่ากับ 1 หน่วยกิต

4. โครงสร้างหลักสูตร

โครงสร้างของหลักสูตรประกาศนียบัตรวิชาชีพชั้นสูง พุทธศักราช 2563 แบ่งเป็น 3 หมวดวิชา และกิจกรรมเสริมหลักสูตร ดังนี้

4.1 หมวดวิชาสมรรถนะแกนกลาง ไม่น้อยกว่า 21 หน่วยกิต

- 4.1.1 กลุ่มวิชาภาษาไทย
- 4.1.2 กลุ่มวิชาภาษาต่างประเทศ
- 4.1.3 กลุ่มวิชาวิทยาศาสตร์
- 4.1.4 กลุ่มวิชาคณิตศาสตร์
- 4.1.5 กลุ่มวิชาสังคมศาสตร์
- 4.1.6 กลุ่มวิชามนุษยศาสตร์

4.2 หมวดวิชาสมรรถนะวิชาชีพ ไม่น้อยกว่า 56 หน่วยกิต

- 4.2.1 กลุ่มสมรรถนะวิชาชีพพื้นฐาน
- 4.2.2 กลุ่มสมรรถนะวิชาชีพเฉพาะ
- 4.2.3 กลุ่มสมรรถนะวิชาชีพเลือก
- 4.2.4 ฝึกประสบการณ์สมรรถนะวิชาชีพ
- 4.2.5 โครงงานพัฒนาสมรรถนะวิชาชีพ

4.3 หมวดวิชาเลือกเสรีไม่น้อยกว่า 6 หน่วยกิต

4.4 กิจกรรมเสริมหลักสูตร (2 ชั่วโมง/สัปดาห์) - หน่วยกิต

หมายเหตุ

1) จำนวนหน่วยกิตของแต่ละหมวดวิชาและกลุ่มวิชาในหลักสูตร ให้เป็นไปตามที่กำหนดไว้ในโครงสร้างของแต่ละประเภทวิชาและสาขาวิชา

2) การพัฒนารายวิชาในกลุ่มสมรรถนะวิชาชีพพื้นฐานและกลุ่มสมรรถนะวิชาชีพเฉพาะ จะเป็นรายวิชาบังคับที่สะท้อนความเป็นสาขาวิชาตามมาตรฐานการศึกษาวิชาชีพ ด้านสมรรถนะวิชาชีพของสาขาวิชา ซึ่งยึดโยงกับมาตรฐานอาชีพ จึงต้องพัฒนากลุ่มรายวิชาให้ครบจำนวนหน่วยกิตที่กำหนด และผู้เรียนต้องเรียนทุกรายวิชา

3) สถานศึกษาอาชีวศึกษาหรือสถาบันสามารถจัดรายวิชาเลือกตามที่กำหนดไว้ในหลักสูตร และหรือพัฒนาเพิ่มตามความต้องการเฉพาะด้านของสถานประกอบการหรือตามยุทธศาสตร์ภูมิภาค เพื่อเพิ่มขีดความสามารถในการแข่งขันของประเทศ ทั้งนี้ ต้องเป็นไปตามเงื่อนไขและมาตรฐานการศึกษาวิชาชีพที่ประเภทวิชา สาขาวิชาและสาขางานกำหนด

5. การฝึกประสบการณ์สมรรถนะวิชาชีพ

เป็นการจัดกระบวนการเรียนรู้โดยความร่วมมือระหว่างสถานศึกษาอาชีวศึกษาหรือสถาบันกับภาคการผลิตและหรือภาคบริการ หลังจากที่ผู้เรียนได้เรียนรู้ภาคทฤษฎีและการฝึกหัดหรือฝึกปฏิบัติเบื้องต้นในสถานศึกษาอาชีวศึกษาหรือสถาบันแล้วระยะเวลาหนึ่ง ทั้งนี้ เพื่อเปิดโอกาสให้ผู้เรียนได้เรียนรู้จากประสบการณ์จริงได้สัมผัสกับการปฏิบัติงานอาชีพ เครื่องมือ เครื่องจักร อุปกรณ์ที่ทันสมัย และบรรยากาศการทำงานร่วมกันส่งเสริมการฝึกทักษะกระบวนการคิด การจัดการ การเผชิญสถานการณ์ ซึ่งจะช่วยให้ผู้เรียนทำได้ คิดเป็นทำเป็นและเกิดการใฝ่รู้อย่างต่อเนื่องตลอดจนเกิดความมั่นใจและเจตคติที่ดีในการทำงานและการประกอบอาชีพอิสระ โดยการจัดฝึกประสบการณ์สมรรถนะวิชาชีพต้องดำเนินการ ดังนี้

5.1 สถานศึกษาอาชีวศึกษาหรือสถาบันต้องจัดให้มีการฝึกประสบการณ์สมรรถนะวิชาชีพ ในรูปของการฝึกงานในสถานประกอบการแหล่งวิทยาการ รัฐวิสาหกิจหรือหน่วยงานของรัฐ ในภาคเรียนที่ 3 และหรือภาคเรียนที่ 4 โดยใช้เวลารวมไม่น้อยกว่า 320 ชั่วโมงกำหนดให้มีค่าเท่ากับ 4 หน่วยกิต

กรณีสถานศึกษาอาชีวศึกษาหรือสถาบันต้องการเพิ่มพูนประสบการณ์สมรรถนะวิชาชีพสามารถนำรายวิชาที่ตรงหรือสัมพันธ์กับลักษณะงานไปเรียนหรือฝึกในสถานประกอบการ รัฐวิสาหกิจหรือหน่วยงานของรัฐในภาคเรียนที่จัดฝึกประสบการณ์สมรรถนะวิชาชีพได้ รวมไม่น้อยกว่า 1 ภาคเรียน

5.2 การตัดสินผลการเรียนและให้ระดับผลการเรียน ให้ปฏิบัติเช่นเดียวกับรายวิชาอื่น

6. โครงงานพัฒนาสมรรถนะวิชาชีพ

เป็นรายวิชาที่เปิดโอกาสให้ผู้เรียนได้ศึกษาค้นคว้า บูรณาการความรู้ ทักษะและประสบการณ์จากสิ่งที่ได้เรียนรู้ลงมือปฏิบัติด้วยตนเองตามความถนัดและความสนใจ ตั้งแต่การเลือกหัวข้อหรือเรื่องที่จะศึกษาทดลองพัฒนาและหรือประดิษฐ์คิดค้น โดยการวางแผน กำหนดขั้นตอนกระบวนการ ดำเนินการ ประเมินผล สรุปและจัดทำรายงานเพื่อนำเสนอ ซึ่งอาจทำเป็นรายบุคคลหรือกลุ่มก็ได้ ทั้งนี้ ขึ้นอยู่กับลักษณะของโครงงานนั้น ๆ โดยการจัดทำโครงงานพัฒนาสมรรถนะวิชาชีพดังกล่าวต้องดำเนินการ ดังนี้

6.1 สถานศึกษาอาชีวศึกษาหรือสถาบันต้องจัดให้ผู้เรียนจัดทำโครงงานพัฒนาสมรรถนะวิชาชีพที่สัมพันธ์หรือสอดคล้องกับสาขาวิชา ในภาคเรียนที่ 3 และหรือภาคเรียนที่ 4 รวมจำนวน 4 หน่วยกิต ใช้เวลาไม่น้อยกว่า 216 ชั่วโมง ทั้งนี้ สถานศึกษาอาชีวศึกษาหรือสถาบันต้องจัดให้มีชั่วโมงเรียน 4 ชั่วโมงต่อสัปดาห์กรณีที่กำหนดให้เรียนรายวิชาโครงงาน 4 หน่วยกิต

หากจัดให้เรียนรายวิชาโครงงาน 2 หน่วยกิต คือ โครงงาน 1 และโครงงาน 2 ให้สถานศึกษาอาชีวศึกษาหรือสถาบันจัดให้มีชั่วโมงเรียนต่อสัปดาห์ที่เทียบเคียงกับเกณฑ์ดังกล่าวข้างต้น

6.2 การตัดสินผลการเรียนและให้ระดับผลการเรียน ให้ปฏิบัติเช่นเดียวกับรายวิชาอื่น

7. กิจกรรมเสริมหลักสูตร

7.1 สถานศึกษาอาชีวศึกษาหรือสถาบันต้องจัดให้มีกิจกรรมเสริมหลักสูตรไม่น้อยกว่า 2 ชั่วโมงต่อสัปดาห์ทุกภาคเรียน เพื่อส่งเสริมสมรรถนะแกนกลางและหรือสมรรถนะวิชาชีพ ปลูกฝังคุณธรรม จริยธรรม ค่านิยมระเบียบวินัย การต่อต้านความรุนแรง สารเสพติดและการทุจริต เสริมสร้างการเป็นพลเมืองไทยและพลโลกในด้านการรักชาติเทิดทูนพระมหากษัตริย์ ส่งเสริมการปกครองระบอบประชาธิปไตยอันมีพระมหากษัตริย์ทรงเป็นประมุข ทะนุบำรุงศาสนา ศิลปะ วัฒนธรรม ภูมิปัญญาไทย ปลูกฝังจิตสำนึกและจิตอาสาในการอนุรักษ์สิ่งแวดล้อมและทาประโยชน์ต่อชุมชนและท้องถิ่นทั้งนี้โดยใช้กระบวนการกลุ่มในการวางแผนลงมือปฏิบัติประเมินผลและปรับปรุงการทำงาน

สำหรับนักเรียนอาชีวศึกษาระบบทวิภาคี ให้เข้าร่วมกิจกรรมที่สถานประกอบการจัดขึ้น

7.2 การประเมินผลกิจกรรมเสริมหลักสูตร ให้เป็นไปตามระเบียบกระทรวงศึกษาธิการว่าด้วยการจัดการศึกษาและการประเมินผลการเรียนตามหลักสูตรประกาศนียบัตรวิชาชีพชั้นสูง

8. การปรับพื้นฐานวิชาชีพ

8.1 สถานศึกษาอาชีวศึกษาหรือสถาบันต้องจัดให้ผู้เข้าเรียนหลักสูตรประกาศนียบัตรวิชาชีพชั้นสูงที่สำเร็จการศึกษาระดับมัธยมศึกษาตอนปลายหรือเทียบเท่า และผู้เข้าเรียนที่สำเร็จการศึกษาระดับประกาศนียบัตรวิชาชีพ (ปวช.) หรือเทียบเท่า ต่างประเภทวิชาและสาขาวิชาที่กำหนดเรียนรายวิชาปรับพื้นฐานวิชาชีพที่กำหนดไว้ในหลักสูตรแต่ละประเภทวิชา สาขาวิชา เพื่อให้มีความรู้และทักษะพื้นฐานที่จำเป็นสำหรับการเรียนในสาขาวิชานั้น

8.2 การจัดการเรียนการสอนและการประเมินผลการเรียนรายวิชาปรับพื้นฐานวิชาชีพ ให้เป็นไปตามระเบียบกระทรวงศึกษาธิการว่าด้วยการจัดการศึกษาและการประเมินผลการเรียนตามหลักสูตรประกาศนียบัตรวิชาชีพชั้นสูง

8.3 กรณีผู้เข้าเรียนที่มีความรู้และประสบการณ์ในรายวิชาปรับพื้นฐานวิชาชีพที่หลักสูตรกำหนดมาก่อนเข้าเรียน สามารถขอเทียบโอนผลการเรียนรู้ได้ โดยปฏิบัติตามระเบียบกระทรวงศึกษาธิการว่าด้วยการจัดการศึกษาและการประเมินผลการเรียนตามหลักสูตรประกาศนียบัตรวิชาชีพชั้นสูง

9. การจัดแผนการเรียน

เป็นการกำหนดรายวิชาตามโครงสร้างหลักสูตรที่จะดำเนินการเรียนการสอนในแต่ละภาคเรียนโดยจัดอัตราส่วนการเรียนรู้ภาคทฤษฎีต่อภาคปฏิบัติในหมวดวิชาสมรรถนะวิชาชีพ ประมาณ 40 : 60 ทั้งนี้ ขึ้นอยู่กับลักษณะหรือกระบวนการจัดการเรียนรู้ของแต่ละสาขาวิชา ซึ่งมีข้อเสนอแนะดังนี้

9.1 จัดรายวิชาในแต่ละภาคเรียน โดยคำนึงถึงรายวิชาที่ต้องเรียนตามลำดับก่อน-หลัง ความง่าย-ยากของรายวิชา ความต่อเนื่องและเชื่อมโยงสัมพันธ์กันของรายวิชา รวมทั้งรายวิชาที่สามารถบูรณาการจัดการเรียนรู้ร่วมกันในลักษณะของงาน โครงงานและหรือชิ้นงานในแต่ละภาคเรียน

9.2 จัดให้ผู้เรียนเรียนรายวิชาบังคับในหมวดวิชาสมรรถนะแกนกลาง หมวดวิชาสมรรถนะวิชาชีพในกลุ่มสมรรถนะวิชาชีพพื้นฐานและกลุ่มสมรรถนะวิชาชีพเฉพาะ และกิจกรรมเสริมหลักสูตรให้ครบตามที่กำหนดในโครงสร้างหลักสูตร

9.2.1 การจัดรายวิชาในหมวดวิชาสมรรถนะแกนกลาง ควรจัดกระจายทุกภาคเรียน

9.2.2 การจัดรายวิชาในกลุ่มสมรรถนะวิชาชีพพื้นฐาน โดยเฉพาะรายวิชาที่เป็นพื้นฐานของการเรียนวิชาชีพควรจัดให้เรียนในภาคเรียนที่ 1

9.2.3 การจัดรายวิชาในกลุ่มสมรรถนะวิชาชีพเฉพาะ ควรจัดให้เรียนก่อนรายวิชาในกลุ่มสมรรถนะวิชาชีพเลือกและรายวิชาในหมวดวิชาเลือกเสรี

9.3 จัดให้ผู้เรียนได้เลือกเรียนรายวิชาในกลุ่มสมรรถนะวิชาชีพเลือกและหมวดวิชาเลือกเสรีตามความถนัดความสนใจ เพื่อสนับสนุนการประกอบอาชีพหรือศึกษาต่อ โดยคำนึงถึงความสอดคล้องกับมาตรฐานการศึกษาวิชาชีพด้านสมรรถนะวิชาชีพของสาขาวิชาและสาขางาน

9.4 จัดรายวิชาทวิภาคีที่นำไปเรียนและฝึกในสถานประกอบการ รัฐวิสาหกิจ หรือหน่วยงานของรัฐ โดยประสานงานร่วมกับสถานประกอบการ รัฐวิสาหกิจ หรือหน่วยงานของรัฐ เพื่อพิจารณากำหนดภาคเรียนที่จัดฝึกอาชีพ รวมทั้งกำหนดรายวิชาหรือกลุ่มวิชาที่ตรงกับลักษณะงานของสถานประกอบการ รัฐวิสาหกิจ หรือหน่วยงานของรัฐที่นำไปร่วมฝึกอาชีพในภาคเรียนนั้น ๆ

9.5 จัดรายวิชาฝึกงานในภาคเรียนที่ 3 หรือ 4 ครั้งเดียว จำนวน 4 หน่วยกิต 320 ชั่วโมง (เฉลี่ย 20 ชั่วโมงต่อสัปดาห์ต่อภาคเรียน) หรือ จัดให้ลงทะเบียนเรียนเป็น 2 ครั้งคือภาคเรียนที่ 3 จำนวน 2 หน่วยกิต และภาคเรียนที่ 4 จำนวน 2 หน่วยกิตรายวิชาละ 160 ชั่วโมง (เฉลี่ย 10 ชั่วโมงต่อสัปดาห์ต่อภาคเรียน) ตามเงื่อนไขของหลักสูตรสาขาวิชานั้น ๆ

ในภาคเรียนที่จัดฝึกงานนี้ให้สถานศึกษาพิจารณากำหนดรายวิชาหรือกลุ่มวิชาที่ตรงกับลักษณะงานของสถานประกอบการ รัฐวิสาหกิจ หรือหน่วยงานของรัฐ เพื่อนำไปเรียนและฝึกปฏิบัติในภาคเรียนที่จัดฝึกงานด้วย

การจัดฝึกงานในภาคเรียนฤดูร้อนสามารถทำได้โดยต้องพิจารณาระยะเวลาในการฝึกให้ครบตามที่หลักสูตรกำหนด

9.6 จัดรายวิชาโครงงานในภาคเรียนที่ 3 หรือ 4 ครั้งเดียว จำนวน 4 หน่วยกิต (12 ชั่วโมงต่อสัปดาห์ต่อภาคเรียน) หรือจัดให้ลงทะเบียนเรียนเป็น 2 ครั้ง คือ ภาคเรียนที่ 3 และภาคเรียนที่ 4 รวม 4 หน่วยกิต (6 ชั่วโมงต่อสัปดาห์ต่อภาคเรียน) ตามเงื่อนไขของหลักสูตรสาขาวิชานั้น ๆ

9.7 จัดกิจกรรมเสริมหลักสูตรในแต่ละภาคเรียน ภาคเรียนละไม่น้อยกว่า 2 ชั่วโมงต่อสัปดาห์

9.8 จัดจำนวนหน่วยกิตรวมในแต่ละภาคเรียน ไม่เกิน 22 หน่วยกิต สำหรับการเรียนแบบเต็มเวลาและไม่เกิน 12 หน่วยกิต สำหรับการเรียนแบบไม่เต็มเวลา ส่วนภาคเรียนฤดูร้อนจัดได้ไม่เกิน 12 หน่วยกิต ทั้งนี้ เวลาในการจัดการเรียนการสอนในภาคเรียนปกติและภาคเรียนฤดูร้อนโดยเฉลี่ยไม่ควรเกิน 35 ชั่วโมงต่อสัปดาห์ ส่วนการเรียนแบบไม่เต็มเวลาไม่ควรเกิน 25 ชั่วโมงต่อสัปดาห์

หากสถานศึกษาอาชีวศึกษาหรือสถาบันมีเหตุผลและความจำเป็นในการจัดหน่วยกิตและเวลาในการจัดการเรียนการสอนแต่ละภาคเรียนที่แตกต่างไปจากเกณฑ์ข้างต้น อาจทำได้แต่ต้องไม่กระทบต่อมาตรฐานและคุณภาพการศึกษา

10. การศึกษาระบบทวิภาคี

เป็นรูปแบบการจัดการศึกษาที่เกิดจากข้อตกลงร่วมกันระหว่างสถานศึกษาอาชีวศึกษาหรือสถาบันกับสถานประกอบการ รัฐวิสาหกิจ หรือหน่วยงานของรัฐ โดยผู้เรียนใช้เวลาส่วนหนึ่งในสถานศึกษาอาชีวศึกษาหรือสถาบัน และเรียนภาคปฏิบัติในสถานประกอบการ รัฐวิสาหกิจ หรือหน่วยงานของรัฐ เพื่อให้การจัดการศึกษาระบบทวิภาคีสามารถเพิ่มขีดความสามารถด้านการผลิตและพัฒนากำลังคนตรงตามความต้องการของผู้ใช้และเป็นไปตามจุดหมายของหลักสูตร ทั้งนี้ สถานศึกษาอาชีวศึกษาหรือสถาบันต้องดำเนินการดังนี้

10.1 นำรายวิชาทวิภาคีในกลุ่มสมรรถนะวิชาชีพเลือก รวมไม่น้อยกว่า 12 หน่วยกิต ไปร่วมกำหนดรายละเอียดของรายวิชากับสถานประกอบการ รัฐวิสาหกิจ หรือหน่วยงานของรัฐที่ร่วมจัดการศึกษาระบบทวิภาคีได้แก่ จุดประสงค์รายวิชา สมรรถนะรายวิชา คำอธิบายรายวิชา เวลาที่ใช้ฝึกและจำนวนหน่วยกิตให้สอดคล้องกับลักษณะงานของสถานประกอบการ รัฐวิสาหกิจ หรือหน่วยงานของรัฐ รวมทั้งสมรรถนะวิชาชีพของสาขางาน ทั้งนี้ การกำหนดจำนวนหน่วยกิตและจำนวนชั่วโมงที่ใช้ฝึกอาชีพของแต่ละรายวิชาทวิภาคีให้เป็นไปตามที่หลักสูตรกำหนด และให้รายงานการพัฒนารายวิชาดังกล่าวให้สำนักงานคณะกรรมการการอาชีวศึกษาทราบด้วย

10.2 ร่วมจัดทำแผนฝึกอาชีพ พร้อมแนวการวัดและประเมินผลในแต่ละรายวิชากับสถานประกอบการ รัฐวิสาหกิจ หรือหน่วยงานของรัฐที่ร่วมจัดการศึกษาระบบทวิภาคี เพื่อนำไปใช้ในการฝึกอาชีพ และดำเนินการวัดและประเมินผลเป็นรายวิชา

10.3 จัดแผนการเรียนระบบทวิภาคีตามความพร้อมของสถานประกอบการ รัฐวิสาหกิจ หรือหน่วยงานของรัฐที่จัดการศึกษาระบบทวิภาคีร่วมกัน โดยอาจนำรายวิชาอื่นที่สอดคล้องกับลักษณะงานของสถานประกอบการ รัฐวิสาหกิจ หรือหน่วยงานของรัฐนั้น ๆ ไปจัดร่วมด้วยก็ได้

11. การเข้าเรียน

ผู้เข้าเรียนต้องสำเร็จการศึกษาไม่ต่ำกว่าระดับประกาศนียบัตรวิชาชีพหรือเทียบเท่า หรือระดับมัธยมศึกษาตอนปลายหรือเทียบเท่า และมีคุณสมบัติเป็นไปตามระเบียบกระทรวงศึกษาธิการว่าด้วยการจัดการศึกษาและการประเมินผลการเรียนตามหลักสูตรประกาศนียบัตรวิชาชีพชั้นสูง

12. การประเมินผลการเรียน

เน้นการประเมินสภาพจริง ทั้งนี้ ให้เป็นไปตามระเบียบกระทรวงศึกษาธิการว่าด้วยการจัดการศึกษาและการประเมินผลการเรียนตามหลักสูตรประกาศนียบัตรวิชาชีพชั้นสูง

13. การสำเร็จการศึกษาตามหลักสูตร

13.1 ได้รายวิชาและจำนวนหน่วยกิตสะสมในทุกหมวดวิชา ครบถ้วนตามที่กำหนดไว้ในหลักสูตรแต่ละประเภทวิชาและสาขาวิชา และตามแผนการเรียนที่สถานศึกษากำหนด

13.2 ได้ค่าระดับคะแนนเฉลี่ยสะสมไม่ต่ำกว่า 2.00

13.3 ผ่านเกณฑ์การประเมินมาตรฐานวิชาชีพ

13.4 ได้เข้าร่วมปฏิบัติกิจกรรมเสริมหลักสูตรตามแผนการเรียนที่สถานศึกษากำหนดและ "ผ่าน" ทุกภาคเรียน

14. การพัฒนารายวิชาในหลักสูตร

14.1 หมวดวิชาสมรรถนะแกนกลางสถานศึกษาอาชีวศึกษาหรือสถาบันสามารถพัฒนารายวิชาเพิ่มเติมในแต่ละกลุ่มวิชาเพื่อเลือกเรียนนอกเหนือจากรายวิชาที่กำหนดให้เป็นวิชาบังคับได้ โดยสามารถพัฒนาเป็นรายวิชาหรือลักษณะบูรณาการ ผสมผสานเนื้อหาวิชาที่ครอบคลุมสาระของกลุ่มวิชาภาษาไทย กลุ่มวิชาภาษาต่างประเทศ กลุ่มวิชาวิทยาศาสตร์ กลุ่มวิชาคณิตศาสตร์ กลุ่มวิชาสังคมศาสตร์ กลุ่มวิชามนุษยศาสตร์ ในสัดส่วนที่เหมาะสม โดยพิจารณาจากมาตรฐานการเรียนรู้ของกลุ่มวิชานั้น ๆ เพื่อให้บรรลุจุดประสงค์ของหมวดวิชาสมรรถนะแกนกลาง

14.2 หมวดวิชาสมรรถนะวิชาชีพ สถานศึกษาอาชีวศึกษาหรือสถาบันสามารถเพิ่มเติมรายละเอียดของรายวิชาในแต่ละกลุ่มวิชาในการจัดทำแผนการจัดการเรียนรู้ และสามารถพัฒนารายวิชาเพิ่มเติมในกลุ่มสมรรถนะวิชาชีพเลือกได้ตามความต้องการของสถานประกอบการหรือยุทธศาสตร์ของภูมิภาคเพื่อเพิ่มขีดความสามารถในการแข่งขันของประเทศ ทั้งนี้ ต้องพิจารณาให้สอดคล้องกับจุดประสงค์สาขาวิชาและสมรรถนะวิชาชีพสาขางานด้วย

14.3 หมวดวิชาเลือกเสรี สถานศึกษาอาชีวศึกษาหรือสถาบันสามารถพัฒนารายวิชาเพิ่มเติมได้ตามความต้องการของสถานประกอบการ ชุมชน ท้องถิ่น หรือยุทธศาสตร์ของภูมิภาคเพื่อเพิ่มขีดความสามารถในการแข่งขันของประเทศ และหรือเพื่อการศึกษาต่อ

ทั้งนี้ การกำหนดรหัสวิชา จำนวนหน่วยกิตและจำนวนชั่วโมงเรียนของรายวิชาที่พัฒนาเพิ่มเติมให้เป็นไปตามที่หลักสูตรกำหนด

15. การปรับปรุงแก้ไขพัฒนารายวิชากลุ่มวิชาและการอนุมัติหลักสูตร

15.1 การพัฒนาหลักสูตรหรือการปรับปรุงสาระสำคัญของหลักสูตรตามเกณฑ์มาตรฐานคุณวุฒิอาชีวศึกษาระดับประกาศนียบัตรวิชาชีพชั้นสูง ให้เป็นหน้าที่ของสำนักงานคณะกรรมการการอาชีวศึกษา สถาบันการอาชีวศึกษาและสถานศึกษา โดยความเห็นชอบของคณะกรรมการการอาชีวศึกษา

15.2 การอนุมัติหลักสูตร ให้เป็นหน้าที่ของสำนักงานคณะกรรมการการอาชีวศึกษา โดยความเห็นชอบของคณะกรรมการการอาชีวศึกษา

15.3 การประกาศใช้หลักสูตร ให้ทำเป็นประกาศกระทรวงศึกษาธิการ

15.4 การพัฒนารายวิชาหรือกลุ่มวิชาเพิ่มเติม สถานศึกษาอาชีวศึกษาหรือสถาบันสามารถดำเนินการได้โดยต้องรายงานให้สำนักงานคณะกรรมการการอาชีวศึกษาทราบ

16. การประกันคุณภาพของหลักสูตรและการจัดการเรียนการสอน

ให้ทุกหลักสูตรกำหนดระบบประกันคุณภาพของหลักสูตรและการจัดการเรียนการสอนไว้ให้ชัดเจนอย่างน้อยประกอบด้วย 4 ด้าน คือ

16.1 หลักสูตรที่ยึดโยงกับมาตรฐานอาชีพ

16.2 ครู ทรัพยากรและการสนับสนุน

16.3 วิธีการจัดการเรียนรู้ การวัดและประเมินผล

16.4 ผู้สำเร็จการศึกษา

ให้สำนักงานคณะกรรมการการอาชีวศึกษา สถาบันการอาชีวศึกษาและสถานศึกษาจัดให้มีการประเมินและรายงานผลการดำเนินการหลักสูตร เพื่อพัฒนาหรือปรับปรุงหลักสูตรที่อยู่ในความรับผิดชอบอย่างต่อเนื่องอย่างน้อยทุก 5 ปี

◆ ◆ ◆ ◆ ◆

โครงสร้าง
หลักสูตรและแผนการเรียน
ระดับประกาศนียบัตรวิชาชีพ
(ปวช.)
และ
ระดับประกาศนียบัตรวิชาชีพชั้นสูง
(ปวส.)

โครงสร้างหลักสูตรและแผนการเรียน

ระดับประกาศนียบัตรวิชาชีพ (ปวช.)

โครงสร้างหลักสูตรและแผนการเรียน

ระดับประกาศนียบัตรวิชาชีพชั้นสูง (ปวส.)

คณะผู้จัดทำ

◆ ที่ปรึกษา

นายเยี่ยมศักดิ์	รัตนมหันต์	ผู้อำนวยการ
นางสาววราพร	เอี่ยมสำอางค์	รองผู้อำนวยการ
นายนรินทร์	รัตน์แก้ว	รองผู้อำนวยการ
นางสุมาลี	รักโข	ครูชำนาญการพิเศษ ทำหน้าที่รองผู้อำนวยการ
นางวรรณา	อุทัยสุริ	ครูชำนาญการ ทำหน้าที่รองผู้อำนวยการ

◆ คณะทำงาน

นายนรินทร์	รัตน์แก้ว
นายอาทิตย์	ปิ่นทองพันธุ์
นางศิริวรรณ	สุกแก้ว

◆ ◆ ◆ ◆ ◆

ติดต่อ งานแนะแนวอาชีพและการจัดหางาน

ติดต่อ วิทยาลัยการอาชีพนาทวี

ติดต่อ งานประชาสัมพันธ์วิทยาลัยการอาชีพนาทวี

ติดต่อ งานประชาสัมพันธ์ฝ่ายพัฒนากิจการฯ

ทักษะเยี่ยม
มีคุณธรรม
ล้ำเลิศวิชา
พัฒนาสังคม

วิทยาลัยการอาชีพนาทวี
NATHAWEE INDUSTRIAL AND COMMUNITY EDUCATION COLLEGE

22 ม.1 ถ.นาทวี-ประกอบ ตำบลนาทวี อำเภอนาทวี จังหวัดสงขลา 90160
โทร. 0 7437 1805 โทรสาร 0 7437 1805
Email : nathawee@hotmail.com www.facebook.com/nathawee.ac
www.nathawee.ac.th